聯品

產品目錄

PRODUCT CATALOGUE

關於 聯品

聯品 企業集團有限公司創業於 1980 年，是香港知名的餐飲廚具設備供應商。我們專營飲食業雪櫃、冷庫及電熱設備與配套用品一站式供應，累積 30 多年經驗，有口皆碑。

更特設工程部專為各專門行業設計應用工具及產品，與整體策劃工程安裝，並成立專業團隊負責維修和保養，提供完善的售後服務。

門市分店遍佈港九新界，除了代理各國先進優質的冷凍設備及保鮮陳列櫃系列以配合各行各業的需要外，還提供廚房刀具、烘焙機械設備等，使顧客選用我們一站式的供應服務時，方便快捷，更有信心。

我們的銷售產品更遍及海外、澳洲、英國、臺灣、國內各大城市，訂單不斷增長。歡迎進入網頁 www.luenpun.com.hk 參觀選購。

ABOUT Luen Pun

Luen Pun Enterprise Group Limited was established in 1980 and is one of the leading suppliers of catering & restaurant appliances in Hong Kong.

We specialize in catering industry, commercial refrigerators and cold storage equipment, electronic heating equipment and ancillary supplies one-stop shop. We have emerged to be famous and have good reputation in catering industry.

Engineering department was set up for focusing in the aspects of quality control and product design for individual project. Moreover, this professional team are responsible for repair and maintenance, to provide comprehensive after-sales service.

Luen Pun retail stores throughout Hong Kong, we do not only distribute advanced refrigeration equipment but also provide kitchen knives, bakery equipment etc. We provide a more diversified range of products to local hotels & restaurants and let our customers feel convenient and confident of our one-stop supply service.

In addition, our products have been distributed to overseas, such as Australia, the United Kingdom, Taiwan and China's major cities. For customers convenience in purchasing our products, welcome to visit our website www.luenpun.com.hk.

目 錄
CONTENTS

糕點展示櫃 Pastry Display Cabinet 4
冷藏展示櫃 Refrigerated Display Cabinet 9
卧式冷凍雪櫃 Chest Freezer 21
超市冷藏櫃 Supermarket Freezer 26
不銹鋼雪櫃 Stainless Steel Freezer 29
製冰機 Ice Machine 37
組合式冷房及配件 Modular Cold Room Panels 41
港式茶水罎／設備 HK-style Water Boiler / Equipment 42
中式爐具 Chinese Cooker 44
電磁爐／飯煲系列 Induction Cooker / Rice Cooker Series 48
焗爐／慢煮系列 Oven / Sous-vide Cooking Series 52
烘培／食品處理器械 Baking / Food Processing Machinery 60
小食設備 Street Food Equipment 74
串燒爐／燒烤設備 Skewer Furnace / BBQ Equipment 78
不銹鋼煮食用具 Stainless Steel Cooking Equipment 81
不銹鋼具系列 Stainless Steel Furniture Series 84
Roller Grill 餐飲設備 Roller Grill Catering Equipment 88
其他 Others 94
利瑞刀莊 Lei Sui Knife Shop 97
餐飲設備 Catering Equipment 101
洗碗碟機系列 Dishwasher series 103
清潔設備／戶外用品 Cleaning / Outdoor Equipment 104

PRODUCT CATALOGUE

產品目錄

索引
Index

台灣糕餅展示櫃 Taiwanese Confectionery Showcase
4 ~ 7

壽司展示櫃 / 熟食櫃 Sushi Showcase / Meat Display Refrigerator
8

台灣進口開放式展示櫃 Taiwan Imported Open Display Cabinet
9

冷藏展示櫃 Refrigerated Display Cabinet
10 ~ 11

丹麥進口展示櫃 Denmark Imported Refrigerated Display Cabinet
12

Vinvautz 酒櫃 Vinvautz
13

台灣進口冷藏冷凍展示櫃 Taiwan Imported Refrigerated Display Cabinet
14 ~ 15

立式風冷冷藏展示櫃 Vertical Ventilated Refrigerated Display Cabinet
16 ~ 20

卧式冷凍雪櫃系列 Chest Freezer Series
21 ~ 25

超市海鮮陳列櫃 Supermarket Seafood Showcase
26

進口超市冷藏櫃 Imported Supermarket Freezer
27

雪糕冷凍櫃 Ice-cream Freezer
28

台灣進口不銹鋼雪櫃 Taiwan Imported Refriged Stainless Steel Refrigerator
29

台灣進口不銹鋼工作台 Taiwan Imported Refriged Stainless Steel Refrigerated Work Table
30

商用廚房不銹鋼雪櫃系列 Commercial Kitchen Stainless Steel Refrigerator Series
31 ~ 33

商用廚房不銹鋼工作枱系列 Commercial Kitchen Stainless Steel Table Top Series
34 ~ 35

進口速凍櫃 Imported Blast Chilling Cabinet
36

製冰機 Ice Machine
37 ~ 40

港式茶水罇 / 設備 HK-style Water Boiler / Equipment
42

商用濾水器 Commercial Water Filters
43

中式煤氣爐具 Chinese Gas Cooker
44

不銹鋼中式蒸櫃 Stainless Steel Chinese Steam Cabinet
45 ~ 46

保溫櫃 / 蒸櫃 / 中式焗爐 Warmer Cabinet / Steamer / Chinese Oven
47

電磁爐 / 電陶爐 Induction Cooker / Electronic Ceramic Cooker
48 ~ 50

商用電飯煲及暖飯煲系列 Commerical Rice Cooker & Warmer
51

台灣烘培焗爐 Taiwanese Baking Oven
52

索引
Index

焗爐 / 微波爐　Oven / Microwave Oven
53

對衡式焗爐 / 薄餅焗爐　Convection Oven / Pizza Oven
54 ~ 55

萬用蒸烤焗爐　Combi Steam Oven
56 ~ 57

慢煮系列 / 抽真空機系列　Sous-vide Cooking Series / Vacuum Pack Machine Series
58 ~ 59

烘培／食品處理器械　Baking / Food Processing Machinery
60 ~ 65

食品機械　Food Machinery
66 ~ 70

凍飲機　Frozen Drink Machine
71

日本食品處理器　Japanese Food Processing Machine
72 ~ 73

小食設備　Street Food Equipment
74 ~ 76

面火爐 / 鏈式多士爐　Electric Salamander / Electric Conveyor Toaster
77

串燒爐 /BBQ 系列　Skewer Furnace / BBQ Series
78 ~ 79

電熱汁箱　Bain Marie
80

不銹鋼外賣車　Stainless Steel Takeout Cart
81 ~ 83

不銹鋼具系列　Stainless Steel Workable Surfaces
84 ~ 85

手推車系列　Trolley Series
86 ~ 87

法國 Roller Grill 產品大全　Roller Grill Products
88 ~ 93

Lacor 廚具　Lacor
94

de BUYER 廚具　de BUYER
95

純棉鏡布 / 酒樽布 / 全能抹布　Cotton Dishcloths / Cloths for ice buckets / Drytech Microfibre Wipes
96

利瑞刀莊　Lei Sui Knife Shop
97 ~ 100

餐飲設備　Catering Equipment
101

保溫餐車　Food Warmer Cart
102

洗碗碟機系列　Dishwasher series
103

毛巾櫃　Towel Cabinet
104

清潔設備 / 戶外用品　Cleaning Equipment / Outdoor Equipment
105 ~ 109

台灣糕餅展示櫃
Taiwanese Confectionery Showcase

台灣圓玻蛋糕展示櫃
Curve glass Confectionery Showcase

- 自動感應防霧玻璃拉門
  Automatic anti-mist heater in glass door
- 抽取式過濾網容易清洗
  Easy clean removable filter

RS-C1005PRS

台灣桌上型蛋糕櫃
Table top Showcase

- LED 照明
  Internal LED lighting
- 複層導電玻璃
  Multi-paned heated glass
- 電子溫控
  digital controller with temperature display

RS-C9003

RS-C9002

C-01 C-02 C-03 C-04 C-05 C-06 C-07

型號 Model	尺寸 – 濶 × 深 × 高 Dimensions – W ×D×H (mm)	溫度範圍 Temperature range (°C)	功率 Power (w)	冷凍系統 Cooling System	制冷劑 Refrigerant	其他 Others
RS-C1004PRS	1180×700×1210	+3 ~ +8	375	風冷 Ventilated	R134a	2 塊玻璃層板 2 glass shelves
RS-C1005PRS	1480×730×1210	+3 ~ +8	750	風冷 Ventilated	R134a	2 塊玻璃層板 2 glass shelves
RS-C9002	900×465×660	+3 ~ +8	125	風冷 Ventilated	R134a	1 塊玻璃層板 1 glass shelves
RS-C9003	900×465×880	+3 ~ +8	188	風冷 Ventilated	R134a	2 塊玻璃層板 2 glass shelves

台灣直角蛋糕展示櫃
Confectionery Showcase

- 數位式電子溫控
  Digital controller with temperature display
- 電熱除霧玻璃，自動定時除霧
  Multi-paned heated glass. Automatic de-frost
- LED 照明
  Internal LED lighting.

RS-C1005SQ

RS-C1005S

型號 Model	尺寸 – 濶 × 深 × 高 Dimensions – W ×D×H (mm)	溫度範圍 Temperature range (°C)	功率 Power (w)	冷凍系統 Cooling System	制冷劑 Refrigerant	其他 Others
RS-C1003SQ	890×685×1220	+3 ~ +8	375	風冷 Ventilated	R134a	2 塊玻璃層板 2 glass shelves
RS-C1004SQ	1190×685×1220	+3 ~ +8	375	風冷 Ventilated	R134a	2 塊玻璃層板 2 glass shelves
RS-C1005SQ	1490×685×1220	+3 ~ +8	750	風冷 Ventilated	R134a	2 塊玻璃層板 2 glass shelves
RS-C1004S	1190×720×1795	+3 ~ +8	375	風冷 Ventilated	R134a	4 塊玻璃層板 4 glass shelves
RS-C1005S	1490×720×1795	+3 ~ +8	750	風冷 Ventilated	R134a	4 塊玻璃層板 4 glass shelves

⚠ 應將產品放置在通風良好，四周有足夠散熱空間和乾燥的環境中，不可在室外使用，避免陽光直射和遠離熱源，溫度不能高於 24°C。如晚上未能達到 24°C 以下，須關機。
This Product should install in a ventilated and dry environment. Not for outdoor use. Avoid direct sunlight. Ambient temperature should not be higher than 24°C. Shut down the machine if ambient temperature is higher than 24°C overnight.

台灣糕餅展示櫃
Taiwanese Confectionery Showcase

AR

AS

MR

MS

製造 台灣

台灣大理石蛋糕展示櫃 Confectionery Showcase

型號 Model	尺寸 – 濶 × 深 × 高 Dimensions – W ×D×H (mm)	溫度範圍 Temperature range (°C)	功率 Power (w)	冷凍系統 Cooling System	制冷劑 Refrigerant	其他 Others
RS-C1003AR & RS-C1003AS	920×730×1220	+3 ~ +8	375	風冷 Ventilated	R134a	2 塊玻璃層板 2 glass shelves
RS-C1004AR & RS-C1004AS	1220×730×1220	+3 ~ +8	375	風冷 Ventilated	R134a	2 塊玻璃層板 2 glass shelves
RS-C1005AR & RS-C1005AS	1530×730×1220	+3 ~ +8	750	風冷 Ventilated	R134a	2 塊玻璃層板 2 glass shelves
RS-C1003MR & RS-C1003MS	890×730×1220	+3 ~ +8	375	風冷 Ventilated	R134a	2 塊玻璃層板 2 glass shelves
RS-C1004MR & RS-C1004MS	1190×730×1220	+3 ~ +8	375	風冷 Ventilated	R134a	2 塊玻璃層板 2 glass shelves
RS-C1005MR & RS-C1005MS	1490×730×1220	+3 ~ +8	750	風冷 Ventilated	R134a	2 塊玻璃層板 2 glass shelves

HG-420FC

HG-320FC

大理石蛋糕展示櫃 Confectionery Showcase

型號 Model	尺寸 – 濶 × 深 × 高 Dimensions – W ×D×H (mm)	溫度範圍 Temperature range (°C)	功率 Power (w)	冷凍系統 Cooling System	制冷劑 Refrigerant	其他 Others
HG-220FC	900×730×1200	+4 ~ +8	700	風冷 Ventilated	R134a	大理石 Marble Panel
HG-320FC	1200×730×1200	+4 ~ +8	700	風冷 Ventilated	R134a	大理石 Marble Panel
HG-420FC	1500×730×1200	+4 ~ +8	900	風冷 Ventilated	R134a	大理石 Marble Panel
HG-520FC	1800×730×1200	+4 ~ +8	1000	風冷 Ventilated	R134a	大理石 Marble Panel

⚠ 應將產品放置在通風良好，四周有足夠散熱空間和乾燥的環境中，不可在室外使用，避免陽光直射和遠離熱源，溫度不能高於 24°C。如晚上未能達到 24°C 以下，須關機。
This Product should install in a ventilated and dry environment. Not for outdoor use. Avoid direct sunlight. Ambient temperature should not be higher than 24°C. Shut down the machine if ambient temperature is higher than 24°C overnight.

大理石西餅櫃
Marble Cake Showcase

Q1-15MF

Q2-12MF

Q3-15MF

Q4-15MF

B4-15MF

A4-15MF

大理石蛋糕展示櫃 Confectionery Showcase

型號 Model	尺寸 – 濶 × 深 × 高 Dimensions – W ×D×H (mm)	溫度範圍 Temperature range (°C)	功率 Power (w)	冷凍系統 Cooling System	制冷劑 Refrigerant	其他 Others
Q1-12MF	1200×850×1250	+5 ~ +10	1270	風冷 Ventilated	R134a	–
Q1-15MF	1500×850×1250	+5 ~ +10	1430	風冷 Ventilated	R134a	–
Q2-12MF	1200×850×1600	+5 ~ +10	920	風冷 Ventilated	R134a	–
Q2-15MF	1500×850×1600	+5 ~ +10	1100	風冷 Ventilated	R134a	–
Q3-12MF	1200×930×1600	+5 ~ +10	900	風冷 Ventilated	R134a	–
Q3-15MF	1500×930×1600	+5 ~ +10	1100	風冷 Ventilated	R134a	–
Q4-12MF	1200×800×1280	+5 ~ +10	950	風冷 Ventilated	R134a	–
Q4-15MF	1500×800×1280	+5 ~ +10	1020	風冷 Ventilated	R134a	–
B4-12MF	1200×710×1100	+5 ~ +10	530	風冷 Ventilated	R134a	–
B4-15MF	1500×710×1100	+5 ~ +10	570	風冷 Ventilated	R134a	–
A4-12MF	1200×850×1220	+5 ~ +10	700	風冷 Ventilated	R134a	–
A4-15MF	1500×850×1220	+5 ~ +10	750	風冷 Ventilated	R134a	–

＊ 應將產品放置在通風良好，四周有足夠散熱空間和乾燥的環境中，不可在室外使用，避免陽光直射和遠離熱源，溫度不能高於 24°C。如晚上未能達到 24°C 以下，須關機。
This Product should install in a ventilated and dry environment. Not for outdoor use. Avoid direct sunlight. Ambient temperature should not be higher than 24°C. Shut down the machine if ambient temperature is higher than 24°C overnight.

＊ 以上產品另有尺寸 (深 730mm) 可以訂造。

西餅展示櫃
Confectionery Showcase

- 高品質壓縮機，製冷快速
  High Quality Compressors
- 不銹鋼出風口
  Stainless Steel Air Outlet
- 內置自動蒸發水盤免倒水
  Water Evaporation System
- LED 照明
  Internal LED lighting.

不銹鋼出風口

HG-222BFB

HG-322BFB

型號 Model	尺寸 – 濶 × 深 × 高 Dimensions – W ×D×H (mm)	溫度範圍 Temperature range (°C)	功率 Power (w)	冷凍系統 Cooling System	制冷劑 Refrigerant	其他 Others
HG-222BFB	900×600×1200	+4 ~ +8	620	風冷 Ventilated	R134a	大理石 / 不銹鋼 Marble Panel / Stainless Steel
HG-322BFB	1200×600×1200	+4 ~ +8	650	風冷 Ventilated	R134a	大理石 / 不銹鋼 Marble Panel / Stainless Steel
HG-422BFB	1500×600×1200	+4 ~ +8	900	風冷 Ventilated	R134a	大理石 / 不銹鋼 Marble Panel / Stainless Steel
HG-522BFB	1800×600×1200	+4 ~ +8	1000	風冷 Ventilated	R134a	大理石 / 不銹鋼 Marble Panel / Stainless Steel

斜面西餅展示櫃
Confectionery Showcase

- 高品質壓縮機，製冷快速
  High Quality Compressors
- 不銹鋼出風口
  Stainless Steel Air Outlet
- 內置自動蒸發水盤免倒水
  Water Evaporation System
- LED 照明
  Internal LED lighting.

不銹鋼出風口

HG-220FA

型號 Model	尺寸 – 濶 × 深 × 高 Dimensions – W ×D×H (mm)	溫度範圍 Temperature range (°C)	功率 Power (w)	冷凍系統 Cooling System	制冷劑 Refrigerant	其他 Others
HG-220FA	900×730×1200	+4 ~ +8	700	風冷 Ventilated	R134a	大理石 / 不銹鋼 Marble Panel / Stainless Steel
HG-320FA	1200×730×1200	+4 ~ +8	700	風冷 Ventilated	R134a	大理石 / 不銹鋼 Marble Panel / Stainless Steel
HG-420FA	1500×730×1200	+4 ~ +8	900	風冷 Ventilated	R134a	大理石 / 不銹鋼 Marble Panel / Stainless Steel
HG-520FA	1800×730×1200	+4 ~ +8	1000	風冷 Ventilated	R134a	大理石 / 不銹鋼 Marble Panel / Stainless Steel

＊ 應將產品放置在通風良好，四周有足夠散熱空間和乾燥的環境中，不可在室外使用，避免陽光直射和遠離熱源，溫度不能高於 24°C。如晚上未能達到 24°C 以下，須關機。
This Product should install in a ventilated and dry environment. Not for outdoor use. Avoid direct sunlight. Ambient temperature should not be higher than 24°C. Shut down the machine if ambient temperature is higher than 24°C overnight.

＊ 以上產品另有尺寸可以訂造。
Can be tailor made.

壽司展示櫃 / 熟食櫃
Sushi Showcase / Meat Display Refrigerator

手動恆溫
Manual thermostat

HG-120L

HG-120LS

HG-150L

壽司展示櫃 Sushi showcase

型號 Model	尺寸 – 濶 × 深 × 高 Dimensions – W ×D×H (mm)	溫度範圍 Temperature range (°C)	功率 Power (w)	冷凍系統 Cooling System	制冷劑 Refrigerant	其他 Others
HG-120LS	1200×370×510	+5 ~ +10	160	喉冷 Static	R134a	不銹鋼 Stainless Steel
HG-150LS	1500×370×510	+5 ~ +10	160	喉冷 Static	R134a	不銹鋼 Stainless Steel
HG-180LS	1800×370×510	+5 ~ +10	175	喉冷 Static	R134a	不銹鋼 Stainless Steel
HG-120L	1200×350×340	+5 ~ +10	250	喉冷 Static	R134a	不銹鋼 Stainless Steel
HG-150L	1500×350×340	+5 ~ +10	350	喉冷 Static	R134a	不銹鋼 Stainless Steel
HG-180L	1800×350×340	+5 ~ +10	350	喉冷 Static	R134a	不銹鋼 Stainless Steel

＊ 壽司櫃 : 壓縮機方向以玻璃趟門方向分左右 / 右邊壓縮機需要訂造。
Compressor is on the left (from chef prospective) as standard. But can be tailor made.

SL-WG4219DS

SL-DLCD1300X

熟食櫃 Meat Display Refrigerator

型號 Model	尺寸 – 濶 × 深 × 高 Dimensions – W ×D×H (mm)	溫度範圍 Temperature range (°C)	功率 Power (w)	冷凍系統 Cooling System	制冷劑 Refrigerant	其他 Others
SL-WG4219DS	1535×605×430	0 ~ +10	85	喉冷 Static	R600a	強化玻璃 Reinforced glass
SL-WG4249DS	1735×605×430	0 ~ +10	85	喉冷 Static	R600a	強化玻璃 Reinforced glass
SL-DLCD1300X	1150×680×1170	+3 ~ +15	168	喉冷 Static	R290	強化玻璃 Reinforced glass
SL-DLCD1600X	1500×840×1170	+3 ~ +15	388	喉冷 Static	R290	強化玻璃 Reinforced glass
SL-DLCD2000X	1900×840×1170	+3 ~ +15	200	喉冷 Static	R290	強化玻璃 Reinforced glass

＊ 應將產品放置在通風良好，四周有足夠散熱空間和乾燥的環境中，不可在室外使用，避免陽光直射和遠離熱源，溫度不能高於 24°C。如晚上未能達到 24°C 以下，須關機。
This Product should install in a ventilated and dry environment. Not for outdoor use. Avoid direct sunlight. Ambient temperature should not be higher than 24°C. Shut down the machine if ambient temperature is higher than 24°C overnight.

台灣開放式展示櫃
Taiwanese Open Display Cabinet

- LED 燈照明
  LED lighting
- 電子溫控（連蓋）
  Shielded digital controller with temperature display

RS-OA1200

台灣立式開放展示櫃
Taiwanese Open Display Cabinet

- LED 燈照明
  LED lighting
- 可調式層架
  Angle adjustable shelves
- 電子溫控 (連蓋)
  Shielded digital controller with temperature display.
- 夜簾
  Night blind.

台灣進口開放式展示櫃
Taiwan Imported Open Display Cabinet

RS-OP1390

型號 Model	尺寸 – 濶 × 深 × 高 Dimensions – W ×D×H (mm)	溫度範圍 Temperature range (°C)	功率 Power (w)	冷凍系統 Cooling System	制冷劑 Refrigerant	其他 Others
RS-OA0900	900×510×1850	+3 ~ +8		風冷 Ventilated	R134a	4 塊玻璃層板 4 glass shelves
RS-OA1200	1200×510×1850	+3 ~ +8		風冷 Ventilated	R134a	4 塊玻璃層板 4 glass shelves
RS-OA1800	1800×510×1850	+3 ~ +8		風冷 Ventilated	R134a	8 塊玻璃層板 8 glass shelves
RS-OP1090	1000×905×2020	+3 ~ +8		風冷 Ventilated	R134a	4 塊可調式層板 4 adjustable shelves
RS-OP1390	1300×905×2020	+3 ~ +8		風冷 Ventilated	R134a	4 塊可調式層板 4 adjustable shelves
RS-OP1990	1900×905×2020	+3 ~ +8		風冷 Ventilated	R134a	8 塊可調式層板 8 adjustable shelves
RS-OP2590	2500×905×2020	+3 ~ +8		風冷 Ventilated	R134a	8 塊可調式層板 8 adjustable shelves

台灣大理石蛋糕展示櫃
Chest open Showcase

適合：

小菜　燕窩

蛋糕　樽裝飲品

RS-C1006OD

型號 Model	尺寸 – 濶 × 深 × 高 Dimensions – W ×D×H (mm)	溫度範圍 Temperature range (°C)	功率 Power (w)	冷凍系統 Cooling System	制冷劑 Refrigerant	其他 Others
RS-C1004ODC	1200×850×900	+8 ~ +15	1430	風冷 Ventilated	R134a	–
RS-C1005ODC	1500×850×900	+8 ~ +15	1430	風冷 Ventilated	R134a	–
RS-C1006ODC	1800×850×900	+8 ~ +15	1430	風冷 Ventilated	R134a	–

⚠ 應將產品放置在通風良好，四周有足夠散熱空間和乾燥的環境中，不可在室外使用，避免陽光直射和遠離熱源，溫度不能高於 24°C。如晚上未能達到 24°C 以下，須關機。
This Product should install in a ventilated and dry environment. Not for outdoor use. Avoid direct sunlight. Ambient temperature should not be higher than 24°C. Shut down the machine if ambient temperature is higher than 24°C overnight.

⚠ 客人需預留去水位。
Need drain outlet.

⚠ 靠背請留有空間散熱。
Allow space behind the machine.

冷藏展示櫃
Refrigerated Display Cabinet

RT-58L(1R)

RT-98L(1R)

RT-215L

RT-235L-2

四邊玻璃冷藏展示櫃
Refrigerated Display Cabinet

型號 Model	尺寸 – 濶 × 深 × 高 Dimensions – W ×D×H (mm)	溫度範圍 Temperature range (°C)	功率 Power (w)	有效容量 Validity Capacity (L)	冷凍系統 Cooling System	制冷劑 Refrigerant	其他 Others
RT-58L(1R)	425×404×830	+3 ~ +12	180	61	風冷 Ventilated	R134a	另有黑框款式 available in black also
RT-98L(1R)	425×404×1080	+3 ~ +12	180	96	風冷 Ventilated	R134a	另有黑框款式 available in black also
RT-215L	515×485×1595	+3 ~ +12	250	215	風冷 Ventilated	R134a	–
RT-235L-2	515×485×1835	+3 ~ +12	280	235	風冷 Ventilated	R134a	–

SC-85

RTD-49L

XLS-56

LSD-55

SC-50

座枱式冷藏 / 冷凍展示櫃
Desktop Refrigerator / Freezer

型號 Model	尺寸 – 濶 × 深 × 高 Dimensions – W ×D×H (mm)	溫度範圍 Temperature range (°C)	功率 Power (w)	有效容量 Validity Capacity (L)	冷凍系統 Cooling System	制冷劑 Refrigerant	其他 Others
SC-85	470×530×830	+3 ~ +10	105	85	風冷 Ventilated	R134a	–
RTD-49L	620×575×552	-20 ~ -10	160	55	風冷 Ventilated	R290	防霧玻璃門 Multi-paned heated glass
XLS-56	495×450×495	+4 ~ +12		46	風冷 Ventilated	R134a	–
LSD-55	570×530×533	-18 ~ -10	150	55	直冷 Static	R134a	防霧玻璃門 Multi-paned heated glass
SC-50	445×465×520	+4 ~ +12	100	52	直冷 Static	R134a	–

＊ 雪櫃內外溫差有機會做成玻璃門上水霧，純屬正常。
Temperature difference between ex/internal of the refrigerator may cause moisture on glass door(s), and this is normal.

RTC-72L

ARC-100R

RTW-105L

座枱式蛋糕展示櫃
Desktop Cake Showcase

型號 Model	尺寸 – 濶 × 深 × 高 Dimensions – W ×D×H (mm)	溫度範圍 Temperature range (°C)	功率 Power (w)	有效容量 Validity Capacity (L)	冷凍系統 Cooling System	制冷劑 Refrigerant	其他 Others
RTC-72L	450×450×983	+3 ~ +10	180	72	風冷 Ventilated	R134a	–
ARC-100R	480×480×1030	+3 ~ +10	180	100	風冷 Ventilated	R134a	–
RTW-105L	695×470×685	+3 ~ +12	230	105	風冷 Ventilated	R134a	–

RTW-40L

RTW-128L

RTW-118L

座枱式展示櫃
Desktop Showcase

型號 Model	尺寸 – 濶 × 深 × 高 Dimensions – W ×D×H (mm)	溫度範圍 Temperature range (°C)	功率 Power (w)	有效容量 Validity Capacity (L)	冷凍系統 Cooling System	制冷劑 Refrigerant	其他 Others
RTW-40L	680×575×335	+2 ~ +12	110 / 105	40	風冷 Ventilated	R134a / R600a	–
RTW-128L	685×874×419	+2 ~ +10	110 / 105	128	風冷 Ventilated	R134a / R600a	–
RTW-118L	695×882×417	+2 ~ +12	110 / 105	118	風冷 Ventilated	R134a / R600a	–

RTW-120L

RTS-360L

RTS-390L

冷藏展示櫃
Refrigerated Display Cabinet

型號 Model	尺寸 – 濶 × 深 × 高 Dimensions – W ×D×H (mm)	溫度範圍 Temperature range (°C)	功率 Power (w)	有效容量 Validity Capacity (L)	冷凍系統 Cooling System	制冷劑 Refrigerant	其他 Others
RTW-120L	702×568×686	+3 ~ +10	230 / 160	120	風冷 Ventilated	R134a / R600a	–
RTS-360L	876×945×1520	+3 ~ +10	1400 / 1300	360	風冷 Ventilated	R404a / R290	–
RTS-390L	920×947×1510	+3 ~ +10	1400 / 1300	390	風冷 Ventilated	R404a / R290	–

⚠ 應將產品放置在通風良好，四周有足夠散熱空間和乾燥的環境中，不可在室外使用，避免陽光直射和遠離熱源，溫度不能高於 24°C。如晚上未能達到 24°C 以下，須關機。
This Product should install in a ventilated and dry environment. Not for outdoor use. Avoid direct sunlight. Ambient temperature should not be higher than 24°C. Shut down the machine if ambient temperature is higher than 24°C overnight.

丹麥進口展示櫃
Denmark Imported Refrigerated Display Cabinet

VESTFROST SOLUTIONS

FKG-311

FKG-370

FKG-371

NFG-309

CFS 344 STEEL

◑ 明管直冷
Exposed Pipes Static

丹麥 VESTFROST 展示櫃 VESTFROST Display Cabinet

型號 Model	尺寸 – 濶 × 深 × 高 Dimensions – W ×D×H (mm)	溫度範圍 Temperature range (°C)	功率 Power (w)	有效容量 Validity Capacity (L)	冷凍系統 Cooling System	制冷劑 Refrigerant	其他 Others
FKG-311	595×595×1550	+3 ~ +10	250	281	風冷 Ventilated	R134a / R600a	櫃內照明 Interior Lighting
FKG-370	595×595×1850	+3 ~ +10	350	347	風冷 Ventilated	R134a / R600a	櫃內照明 Interior Lighting
FKG-371	595×595×1850	+3 ~ +10	350	351	風冷 Ventilated	R134a / R600a	櫃內照明 Interior Lighting
NFG-309	595×595×1850	-25 ~ -16	680	282	風冷 Ventilated	R404a	櫃內照明 Interior Lighting
CFS 344 STEEL	595×595×1850	-25 ~ -16	180 / 140	310	明管直冷 Exposed Pipes Static	R134a / R600a	–

＊ 雪櫃內外溫差有機會做成玻璃門上水霧，純屬正常。
Temperature difference between ex/internal of the refrigerator may cause moisture on glass door(s), and this is normal.

M85

M95

M150

M180

M210

型號 Model	尺寸 – 濶 × 深 × 高 Dimensions – W ×D×H (mm)	溫度範圍 Temperature range (°C)	功率 Power (w)	有效容量 Validity Capacity (L)	冷凍系統 Cooling System	制冷劑 Refrigerant	其他 Others
M85	493×587×840	+2 ~ +10	96	124	風冷 Ventilated	R600a	櫃內照明 Interior Lighting
M95	595×562×820	+2 ~ +10	100	146	風冷 Ventilated	R600a	櫃內照明 Interior Lighting
M150	595×595×1550	+3 ~ +10	250	281	風冷 Ventilated	R134a / R600a	櫃內照明 Interior Lighting
M180	595×595×1850	+3 ~ +10	350	351	風冷 Ventilated	R134a / R600a	櫃內照明 Interior Lighting
M210	595×595×2000	+3 ~ +10	570	379	風冷 Ventilated	R600a	櫃內照明 Interior Lighting

＊ 接水槽設計，防止因箱內外溫差引致玻璃門的凝露水珠滴落地面，保持地面清潔及乾爽。

＊ 雪櫃內外溫差有機會做成玻璃門上水霧，純屬正常。
Temperature difference between ex/internal of the refrigerator may cause moisture on

Grand Cru Classe 單溫酒櫃
Grand Cru Classe

- 防紫外線玻璃門
- 電子恒溫控制
- 內部照明系統
- 靜音設計

VZ12BHK

VZ45BDBU

Pro Black 系列雙溫區酒櫃
Pro Black Series

- VIN™ 防震壓縮機系統
- 獨有玻璃門的防凝霧技術，能清楚展示收藏的美酒
- 內置白色 LED 燈，可選不同燈光開關模式
- 保安門鎖及關門提示
- 櫸木層架令震動減至最低

VZ125BDHK

VZ168BDHK

系列名稱 Model	尺寸 – 濶 × 深 × 高 Dimensions – W ×D×H (mm)	溫度範圍 Temperature range (°C)	可放瓶數 No. bottle (瓶 bottle)	層架數量 No of Shelves	功率 Power (w)	重量 Weight (kg)
VZ12BHK Grand Cru Classe 單溫酒櫃	252×515×615 mm	+8 ~ +18	12	6	75	12
VZ18BHK Grand Cru Classe 單溫酒櫃	355×515×648 mm	+8 ~ +18	18	6	75	15
VZ45BDBU Pro Black 系列 雙溫區酒櫃	595×575×820 mm	+5 ~ +22 (上下層獨立調校)	45	2 (上層) 3 (下層)	160	49
VZ125BDHK Pro Black 系列 雙溫區酒櫃	595×575×1768 mm	+5 ~ +22 (上下層獨立調校)	125	4 (上層) 11 (下層)	160	87
VZ168BDHK Pro Black 系列 雙溫區酒櫃	595×680×1768 mm	+5 ~ +22 (上下層獨立調校)	168	4 (上層) 11 (下層)	160	97

Incurvé 型格弧門系列
Incurvé Series

- VIN™ 防震壓縮機系統
- 型格弧型玻璃門
- 內置藍色 LED 燈
- 保安門鎖
- 櫸木層架令震動減至最低

VZ46BHK

VZ120BHK

VZ166BHK

VZ150BDHK

系列名稱 Model	尺寸 – 濶 × 深 × 高 Dimensions – W ×D×H (mm)	溫度範圍 Temperature range (°C)	可放瓶數 No. bottle (瓶 bottle)	層架數量 No of Shelves	功率 Power (w)	重量 Weight (kg)
VZ46BHK 單溫區酒櫃	595×630×830 mm	+5 ~ +18	46	4	180	44
VZ120BHK 單溫區酒櫃	595×725×1393 mm	+5 ~ +18	120	6	180	75
VZ166BHK 單溫區酒櫃	595×725×1760 mm	+5 ~ +18	166	8	180	90
VZ150BDHK 雙溫區酒櫃	595×725×1760 mm	+5 ~ +18 (上下層獨立調校)	150	4 (上層) 4 (下層)	160	90

台灣進口冷藏冷凍展示櫃
Taiwan Imported Refrigerated Display Cabinet

台灣玻璃門展示櫃（上置機頭）
Top mounted Showcase

- 採用微電子數位式冷藏冷凍系統控制器。
  Digital controller with temperature display
- 內設照明燈光。
  Internal lighting.
- 底座水盤自動蒸發設計。
  Self-evaporating water tray.
- 全自動定時除霜。
  Automatic de-frost.

製造 台灣

-18°C* 食品保存標準

-18°C* Reliable temperature

* 低溫型號 Freezers only

防霧熱鍍膜玻璃
自動除霜功能

Anti-fog glass
Automatic de-frost

RS-S2002C / RS-S2002F

RS-S2003C / RS-S2004F

RS-S2009C / RS-S2010F

型號 Model	尺寸－濶 × 深 × 高 Dimensions – W ×D×H (mm)	溫度範圍 Temperature range (°C)	功率 Power (w)	有效容量 Validity Capacity (L)	冷凍系統 Cooling System	制冷劑 Refrigerant	其他 Others
RS-S2002C	640×700×2040	+3 ~ +8	440	500	風冷 Ventilated	R134a	4 塊層板，櫃內照明 4 adjustable shelves, Interior Lighting
RS-S2002F	640×700×2040	-18 ~ -10	770	500	風冷 Ventilated	R404a	4 塊層板，櫃內照明 4 adjustable shelves, Interior Lighting
RS-S2003C	1260×700×2040	+3 ~ +8	770	970	風冷 Ventilated	R134a	10 塊層板，櫃內照明 10 adjustable shelves, Interior Lighting
RS-S2004F	1260×700×2040	-18 ~ -10	1210	970	風冷 Ventilated	R404a	10 塊層板，櫃內照明 10 adjustable shelves, Interior Lighting
RS-S2009C	1870×700×2040	+3 ~ +8	880	1455	風冷 Ventilated	R134a	15 塊層板，櫃內照明 15 adjustable shelves, Interior Lighting
RS-S2010F	1870×700×2040	-18 ~ -10	1320	1455	風冷 Ventilated	R404a	15 塊層板，櫃內照明 15 adjustable shelves, Interior Lighting

⚠ 雪櫃頂部請預留 200 mm 空間散熱。
Allow at least 200 mm clearance from the ceiling.

* 雪櫃內外溫差有機會做成玻璃門上水霧，純屬正常。
Temperature difference between ex/internal of the refrigerator may cause moisture on glass door(s), and this is normal.

台灣製造

台灣玻璃門展示櫃（下置機頭）
Single door bottom mounted Showcase

- 內設照明燈光。
  Internal lighting.
- 自動除霜。
  Automatic de-front.

RS-S1014B

RS-S1014A

RS-S2003UNC / RS-S2004UNF

RS-S2009UNC / RS-S2010UNF

台灣玻璃展示櫃（下置機頭） Bottom mounted Showcase

型號 Model	尺寸－濶 × 深 × 高 Dimensions – W ×D×H (mm)	溫度範圍 Temperature range (°C)	功率 Power (w)	有效容量 Validity Capacity (L)	冷凍系統 Cooling System	制冷劑 Refrigerant	其他 Others
RS-S1014B	600×620×1580	+3 ~ +8	400	320	風冷 Ventilated	R134a	4 塊層板，櫃內照明 4 adjustable shelves, Interior Lighting
RS-S1014A	600×620×1890	+3 ~ +8	440	407	風冷 Ventilated	R134a	4 塊層板，櫃內照明 4 adjustable shelves, Interior Lighting
RS-S2003UNC	1260×800×2040	+3 ~ +8	770	970	風冷 Ventilated	R134a	10 塊層板，櫃內照明 10 adjustable shelves, Interior Lighting
RS-S2004UNF	1260×800×2040	-18 ~ -10	1210	970	風冷 Ventilated	R404a	10 塊層板，櫃內照明 10 adjustable shelves, Interior Lighting
RS-S2009UNC	1870×800×2040	+3 ~ +8	880	1455	風冷 Ventilated	R134a	15 塊層板，櫃內照明 15 adjustable shelves, Interior Lighting
RS-S2010UNF	1870×800×2040	-18 ~ -10	1320	1455	風冷 Ventilated	R404a	15 塊層板，櫃內照明 15 adjustable shelves, Interior Lighting

＊ 接水槽設計，防止因箱內外溫差引致玻璃門的凝露水珠滴落地面，保持地面清潔及乾爽。
Utilizing hot air from the compressor to reduce moisture on the glass door.

＊ 雪櫃內外溫差有機會做成玻璃門上水霧，純屬正常。
Temperature difference between ex/internal of the refrigerator may cause moisture on glass door(s), and this is normal.

台灣玻璃趟門展示櫃（上置機頭）
Sliding door top mounted Showcase

- 內設照明燈光。
  Internal lighting.
- 自動除霜。
  Automatic de-front.

趟門設計
Slide door

台灣製造

RS-S2005C

型號 Model	尺寸－濶 × 深 × 高 Dimensions – W ×D×H (mm)	溫度範圍 Temperature range (°C)	功率 Power (w)	有效容量 Validity Capacity (L)	冷凍系統 Cooling System	制冷劑 Refrigerant	其他 Others
RS-S2005C	1260×800×2040	+3 ~ +8	770	970	風冷 Ventilated	R134a	10 塊層板，櫃內照明 10 adjustable shelves, Interior Lighting
RS-S2011C	1870×800×2040	+3 ~ +8	880	1400	風冷 Ventilated	R134a	10 塊層板，櫃內照明 10 adjustable shelves, Interior Lighting

⚠ 雪櫃頂部請預留 200 mm 空間散熱。
Allow at least 200 mm clearance from the ceiling.

＊ 雪櫃內外溫差有機會做成玻璃門上水霧，純屬正常。
Temperature difference between ex/internal of the refrigerator may cause moisture on

聯品掩門冷藏展示櫃
Luen Pun Solid Door Refrigerated Display Cabinet

◑ 立式風冷
Vertical Air-cooled

LG4-238F-2

LG4-288F

LG4-318F-2

型號 Model	尺寸 *1 – 濶 × 深 × 高 Dimensions*1 – W ×D×H (mm)	溫度範圍 Temperature range (°C)	功率 Power (w)	有效容量 Validity Capacity (L)	冷凍系統 Cooling System	制冷劑 Refrigerant	其他 Others
LG4-238F-2	830×510×1305	+3 ~ +10	200	238	風冷 Ventilated	R134a	3 塊層板 3 shelves
LG4-138F	510×520×1305	+3 ~ +10	125	138	風冷 Ventilated	R134a	3 塊層板 , 另有黑框款式 3 shelves, available in black also
LG4-188F	540×515×1510	+3 ~ +10	140	188	風冷 Ventilated	R134a	3 塊層板 , 另有黑框款式 3 shelves, available in black also
LG4-298F	540×585×1860	+3 ~ +10	240	298	風冷 Ventilated	R134a	4 塊層板 , 另有黑框款式 4 shelves, available in black also
LG4-288F	600×575×1670	+3 ~ +10	240	288	風冷 Ventilated	R134a	4 塊層板 , 另有黑框款式 4 shelves, available in black also
LG4-318F	600×585×1860	+3 ~ +10	280	318	風冷 Ventilated	R134a	4 塊層板 , 另有黑框款式 4 shelves, available in black also
LG4-360F	660×615×1870	+3 ~ +10	310	360	風冷 Ventilated	R134a	4 塊層板 , 另有黑框款式 4 shelves, available in black also
LG4-318F-2 (上下門)	600×585×1860	+3 ~ +10	280	318	風冷 Ventilated	R134a	4 塊層板 , 另有黑框款式 4 shelves, available in black also
LG4-360F-2 (上下門)	660×615×1870	+3 ~ +10	310	360	風冷 Ventilated	R134a	4 塊層板 , 另有黑框款式 4 shelves, available in black also

＊ 雪櫃內外溫差有機會做成玻璃門上水霧，純屬正常。
Temperature difference between ex/internal of the refrigerator may cause moisture on glass door(s), and this is normal.

*1 以上尺寸不包括門把。
Dimensions not include door handles.

立式風冷趟門展示櫃
Vertical Ventilated Sliding Door Display Cabinet

聯品趟門冷藏展示櫃
Luen Pun Sliding Glass Door Refrigerated Display Cabinet

- 立式風冷
  Vertical Air-cooled
- 自動回力門 省力又環保
  Auto-reverse door

LG4-238FC-2

LG4-190FC-2

櫃頂燈箱
Lightbox on top

LG4-500LFC-2

LG4-518LFC-2

LG4-828LFC-2

型號 Model	尺寸 *1 – 濶 × 深 × 高 Dimensions*1 – W ×D×H (mm)	溫度範圍 Temperature range (°C)	功率 Power (w)	有效容量 Validity Capacity (L)	冷凍系統 Cooling System	制冷劑 Refrigerant	其他 Others
LG4-190FC-2	830×455×810	+3 ~ +10	230	238	風冷 Ventilated	R134a	3 塊層板，櫃內照明 3 shelves, Interior Lighting
LG4-238FC-2	830×455×1265	+3 ~ +10	230	238	風冷 Ventilated	R134a	3 塊層板，櫃內照明 3 shelves, Interior Lighting
LG4-500LFC-2	890×545×1850	+3 ~ +10	530	500	風冷 Ventilated	R134a	8 塊層板，櫃內照明 8 shelves, Interior Lighting
LG4-518LFC-2	890×630×2025	+3 ~ +10	530	518	風冷 Ventilated	R134a	8 塊層板，櫃內照明 8 shelves, Interior Lighting
LG4-688LFC-2	1165×630×2025	+3 ~ +10	600	688	風冷 Ventilated	R134a	8 塊層板，櫃內照明 8 shelves, Interior Lighting
LG4-828LFC-2	1380×630×2025	+3 ~ +10	640	828	風冷 Ventilated	R134a	8 塊層板，櫃內照明 8 shelves, Interior Lighting

✳ 雪櫃內外溫差有機會做成玻璃門上水霧，純屬正常。
Temperature difference between ex/internal of the refrigerator may cause moisture on glass door(s), and this is normal.

*1 以上尺寸深度不包括燈箱（突出 25mm）。
Depth dimensions not include light box (25mm).

立式風冷鋁合金對開門展示櫃
Vertical Ventilated Aluminum Door Refrigerated Display Cabinet

聯品鋁合金掩門冷藏展示櫃
Luen Pun Aluminum Solid Door Refrigerated Display Cabinet

- 立式風冷
  High Efficiency vertical air-cooling system
- 櫃頂燈箱
  Lightbox on top

LG4-588LF

LG4-988LF-2

LG4-1468LF-3

LG4-1968LF-4

型號 Model	尺寸 *1 – 濶 × 深 × 高 Dimensions*1 – W ×D×H (mm)	溫度範圍 Temperature range (°C)	功率 Power (w)	有效容量 Validity Capacity (L)	冷凍系統 Cooling System	制冷劑 Refrigerant	其他 Others
LG4-588LF	670×680×2100	+3 ~ +10	350	588	翅片風冷 Ventilated	R134a	4 塊層板 4 shelves
LG4-598LF-2	670×780×2100	+3 ~ +10	350	598	翅片風冷 Ventilated	R134a	4 塊層板 4 shelves
LG4-988LF-2	1260×680×2100	+3 ~ +10	450	988	翅片風冷 Ventilated	R134a	8 塊層板 8 shelves
LG4-998LF-2	1260×780×2100	+3 ~ +10	450	998	翅片風冷 Ventilated	R134a	8 塊層板 8 shelves
LG4-1468LF-3	1860×680×2100	+3 ~ +10	480	1468	翅片風冷 Ventilated	R134a	12 塊層板 12 shelves
LG4-1498LF-3	1830×780×2100	+3 ~ +10	480	1498	翅片風冷 Ventilated	R134a	12 塊層板 12 shelves
LG4-1968LF-4	2460×680×2100	+3 ~ +10	520	1968	翅片風冷 Ventilated	R134a	16 塊層板 16 shelves
LG4-1998LF-4	2460×780×2100	+3 ~ +10	520	1998	翅片風冷 Ventilated	R134a	16 塊層板 16 shelves

⚠ 雪櫃頂部請預留 200 mm 空間散熱。
Allow at least 200 mm clearance from the ceiling.

✳ 雪櫃內外溫差有機會做成玻璃門上水霧，純屬正常。
Temperature difference between ex/internal of the refrigerator may cause moisture on glass door(s), and this is normal.

*1 以上尺寸不包括門把。
Dimensions not include door handles.

平頂風冷鋁合金對開門展示櫃
Vertical Ventilated Aluminum Door Refrigerated Display Cabinet

LG4-2F

LG4-3F

LG4-4F

聯品鋁合金掩門冷藏展示櫃
Luen Pun Aluminum Solid Door Refrigerated Display Cabinet

◑ 平頂風冷，高效節能
High Efficiency vertical air-cooling system

型號 Model	尺寸 *1 – 濶 × 深 × 高 Dimensions*1 – W ×D×H (mm)	溫度範圍 Temperature range (°C)	功率 Power (w)	有效容量 Validity Capacity (L)	冷凍系統 Cooling System	制冷劑 Refrigerant	其他 Others
LG4-2F	1260×780×2100	+3 ~ +10	450	998	翅片風冷 Ventilated	R134a	8 塊層板 8 shelves
LG4-3F	1830×780×2100	+3 ~ +10	480	1498	翅片風冷 Ventilated	R134a	12 塊層板 12 shelves
LG4-4F	2460×780×2100	+3 ~ +10	520	1998	翅片風冷 Ventilated	R134a	16 塊層板 16 shelves
LG4-5F	3600×780×2100	+3 ~ +10	820	2498	翅片風冷 Ventilated	R134a	20 塊層板 20 shelves
LG4-6F	4300×780×2100	+3 ~ +10	1120	2998	翅片風冷 Ventilated	R134a	24 塊層板 24 shelves
LG4-7F	4980×780×2100	+3 ~ +10	1420	3498	翅片風冷 Ventilated	R134a	28 塊層板 28 shelves
LG4-8F	5680×780×2100	+3 ~ +10	1720	3998	翅片風冷 Ventilated	R134a	32 塊層板 32 shelves
LG4-9F	6380×780×2100	+3 ~ +10	2000	4498	翅片風冷 Ventilated	R134a	32 塊層板 32 shelves

⚠ 雪櫃頂部請預留 200 mm 空間散熱。
Allow at least 200 mm clearance from the ceiling.

✳ 雪櫃內外溫差有機會做成玻璃門上水霧，純屬正常。
Temperature difference between ex/internal of the refrigerator may cause moisture on glass door(s), and this is normal.

*1 以上尺寸不包括門把。
Dimensions not include door handles.

立式冷藏展示櫃
Refrigerated Display Cabinet

LG4-188L

LG4-608LF-2

聯品掩門冷藏展示櫃
Luen Pun Solid Door Refrigerated Display Cabinet

◑ 櫃頂燈箱
Lightbox on top

免費 代客設計 燈箱廣告

型號 Model	尺寸 *1 *2 – 濶 × 深 × 高 Dimensions*1 *2 – W ×D×H (mm)	溫度範圍 Temperature range (°C)	功率 Power (w)	有效容量 Validity Capacity (L)	冷凍系統 Cooling System	制冷劑 Refrigerant	其他 Others
LG4-188L	540×485×1750	+3 ~ +10	140	188	直冷 Static	R134a	4 塊層板，櫃內照明 4 shelves, Interior Lighting
LG4-218L	540×515×1840	+3 ~ +10	140	218	直冷 Static	R134a	4 塊層板，櫃內照明 4 shelves, Interior Lighting
LG4-288L	600×575×1910	+3 ~ +10	240	288	直冷 Static	R134a	4 塊層板，櫃內照明 4 shelves, Interior Lighting
LG4-338L	600×625×2060	+3 ~ +10	280	338	直冷 Static	R134a	4 塊層板，櫃內照明 4 shelves, Interior Lighting
LG4-383L	660×625×2020	+3 ~ +10	310	383	直冷 Static	R134a	4 塊層板，櫃頂燈箱 4 shelves, lightbox on top
LG4-510LF-2	1020×625×1885	+3 ~ +10	270	510	風冷 Ventilated	R134a	8 塊層板，櫃內照明 8 shelves, Interior Lighting
LG4-608LF-2	1080×625×2025	+3 ~ +10	320	608	風冷 Ventilated	R134a	8 塊層板，櫃內照明 8 shelves, Interior Lighting
LG4-768LF-2	1260×625×2085	+3 ~ +10	330	768	風冷 Ventilated	R134a	8 塊層板，櫃內照明 8 shelves, Interior Lighting
LG4-1330LFII-3	1825×700×2050	+3 ~ +10	561	1330	風冷 Ventilated	R134a	12 塊層板，櫃內照明 12 shelves, Interior Lighting

聯品掩門冷藏展示櫃
Luen Pun Solid Door Refrigerated Display Cabinet

◑ 立式直冷加風扇
Vertical Static-fan Cooling System

◑ 櫃頂燈箱
Lightbox on top

LG4-360L

LG4-538L-2

LG4-638L-2

型號 Model	尺寸 *1 *2 – 濶 × 深 × 高 Dimensions*1 *2 – W ×D×H (mm)	溫度範圍 Temperature range (°C)	功率 Power (w)	有效容量 Validity Capacity (L)	冷凍系統 Cooling System	制冷劑 Refrigerant	其他 Others
LG4-298L	600×605×1950	+3 ~ +10	240	298	直冷加風扇 Static-fan	R134a	4 塊層板，櫃內照明 4 shelves, Interior Lighting
LG4-360L	600×615×2100	+3 ~ +10	310	360	直冷加風扇 Static-fan	R134a	4 塊層板，櫃內照明 4 shelves, Interior Lighting
LG4-538L-2	1020×625×1885	+3 ~ +10	270	538	直冷加風扇 Static-fan	R134a	8 塊層板，櫃內照明 8 shelves, Interior Lighting
LG4-638L-2	1080×625×2025	+3 ~ +10	320	638	直冷加風扇 Static-fan	R134a	8 塊層板，櫃內照明 8 shelves, Interior Lighting
LG4-818L-2	1260×625×2085	+3 ~ +10	330	818	直冷加風扇 Static-fan	R134a	8 塊層板，櫃內照明 8 shelves, Interior Lighting

⚠ 雪櫃頂部請預留 200 mm 空間散熱。
Allow at least 200 mm clearance from the ceiling.

✳ 雪櫃內外溫差有機會做成玻璃門上水霧，純屬正常。
Temperature difference between ex/internal of the refrigerator may cause moisture on glass door(s), and this is normal.

*1 以上尺寸不包括門把。
Dimensions not include door handles.

*2 以上尺寸深度不包括燈箱（突出 25mm）。
Depth dimensions not include light box (25mm).

SD-360JY

XS-208Y

卧式冷凍展示櫃 Display Freezer

型號 Model	尺寸 – 濶 × 深 × 高 Dimensions – W ×D×H (mm)	溫度範圍 Temperature range (°C)	功率 Power (w)	有效容量 Validity Capacity (L)	冷凍系統 Cooling System	制冷劑 Refrigerant	其他 Others
SD-360JY	1240×710×860	-18～-10	320	360	直冷 Static	R134a	–
XS-150	740×540×784	-18～-10	160	200	直冷 Static	R134a	–
XS-208Y	890×620×910	-18～-10	160	208	直冷 Static	R134a	–
XS-328Y	1243×620×910	-18～-10	160	328	直冷 Static	R134a	–

SD-500BY

SL-DLCD1300

WD4-538

型號 Model	尺寸 – 濶 × 深 × 高 Dimensions – W ×D×H (mm)	溫度範圍 Temperature range (°C)	功率 Power (w)	有效容量 Validity Capacity (L)	冷凍系統 Cooling System	制冷劑 Refrigerant	其他 Others
SD-500BY	1475×757×837	-18～-10	325	328	直冷 Static	R134a	–
SL-DLCD1300	1200×700×1280	-18～-10	185	200	直冷 Static	R134a	–
WD4-538	1475×765×895	-18～-10	300	335	直冷 Static	R134a	–
WD4-768	2000×765×895	-18～-10	390	345	直冷 Static	R134a	–

⚠ 請保持地面清潔及乾爽。
Keep the floor clean and dry.

＊ 雪櫃內外溫差有機會做成玻璃門上水霧，純屬正常。
Temperature difference between ex/internal of the refrigerator may cause moisture on glass door(s), and this is normal.

冷凍展示櫃系列
Display Freezer Series

SD-288

SD-328A

XS-200

SD-35

SD-50

XF-50

聯品卧式冷凍展示櫃 Luen Pun Display Freezer

型號 Model	尺寸－濶 × 深 × 高 Dimensions – W ×D×H (mm)	溫度範圍 Temperature range (°C)	功率 Power (w)	有效容量 Validity Capacity (L)	冷凍系統 Cooling System	制冷劑 Refrigerant	其他 Others
SD-35	450×410×760	-18 ~ 0	90	35	直冷 Static	R134a	–
SD-50	560×410×760	-18 ~ 0	90	50	直冷 Static	R134a	–
SD-55	720×330×800	-18 ~ 0	90	55	直冷 Static	R134a	–
W-80 (平底)	400×655×865	-18 ~ 0	115	70	直冷 Static	R134a	–
SD-103 (平底)	550×550×865	-18 ~ 0	126	103	直冷 Static	R134a	1 吊籃 1 basket
SD-150	740×540×784	-18 ~ 0	128	150	直冷 Static	R134a	1 吊籃 1 basket
SD-200	865×545×784	-18 ~ 0	140	200	直冷 Static	R134a	–
SD-198 (平底)	990×550×865	-18 ~ 0	136	198	直冷 Static	R134a	1 吊籃 1 basket
SD-218 (平底)	1090×550×865	-18 ~ 0	136	218	直冷 Static	R134a	1 吊籃 1 basket
SD-258	1090×610×810	-18 ~ 0	160	258	直冷 Static	R134a	–
SD-288 (平底)	1260×620×865	-18 ~ 0	146	288	直冷 Static	R134a	1 吊籃 1 basket
SD-328 (平底)	1380×620×865	-18 ~ 0	215	328	直冷 Static	R134a	1 吊籃 1 basket
SD-288A (平底)	1060×660×870	-18 ~ 0	215	288	直冷 Static	R134a	1 吊籃 1 basket
SD-328A (平底)	1260×660×870	-18 ~ 0	260	328	直冷 Static	R134a	1 吊籃 1 basket
SD-400A (平底)	1380×660×870	-18 ~ 0	300	400	直冷 Static	R134a	1 吊籃 1 basket
SD-468 (平底)	1560×660×870	-18 ~ 0	300	468	直冷 Static	R134a	1 吊籃 1 basket
XF-50	315×545×843	-18 ~ 0		44	直冷 Static	R134a	–

⚠ 請保持地面清潔及乾爽。
Keep the floor clean and dry.

＊ 雪櫃內外溫差有機會做成玻璃門上水霧，純屬正常。
Temperature difference between ex/internal of the refrigerator may cause moisture on

VESTFROST SOLUTIONS

丹麥進口
Imported from Denmark

AB-271

AB-396

AB-506

丹麥 VESTFROST 卧式冷凍櫃　VESTFROST Chest Freezer

型號 Model	尺寸 – 濶 × 深 × 高 Dimensions – W ×D×H (mm)	溫度範圍 Temperature range (°C)	功率 Power (w)	有效容量 Validity Capacity (L)	冷凍系統 Cooling System	制冷劑 Refrigerant	其他 Others
AB-108	550×550×825	-24 ~ -17	75	101	直冷 Static	R600a	可配吊籃 optional basket
AB-271	920×650×850	-24 ~ -17	130	248	直冷 Static	R600a	可配吊籃 optional basket
AB-396	1260×650×850	-24 ~ -17	145	362	直冷 Static	R600a	可配吊籃 optional basket
AB-506	1560×650×850	-24 ~ -17	190	464	直冷 Static	R600a	可配吊籃 optional basket

VESTFROST SOLUTIONS

丹麥進口
Imported from Denmark

IKG-505

VT-146 / VT-406

型號 Model	尺寸 – 濶 × 深 × 高 Dimensions – W ×D×H (mm)	溫度範圍 Temperature range (°C)	功率 Power (w)	有效容量 Validity Capacity (L)	冷凍系統 Cooling System	制冷劑 Refrigerant	其他 Others
IKG-275	920×600×905	-24 ~ -18	260	210	直冷 Static	R134a/R600a	可配吊籃 optional basket
IKG-405	1260×600×905	-24 ~ -18	300	307	直冷 Static	R134a/R600a	可配吊籃 optional basket
IKG-505	1560×600×905	-24 ~ -18	320	394	直冷 Static	R134a/R290a	可配吊籃 optional basket
VT-146	720×695×885	-45 ~ -10	300	133	直冷 Static	R404a	可配吊籃 optional basket
VT-306	1260×695×885	-45 ~ -10	400	284	直冷 Static	R404a	可配吊籃 optional basket
VT-406	1560×695×885	-45 ~ -10	400	368	直冷 Static	R404a	可配吊籃 optional basket
VT-147	720×695×850	-60 ~ -30	360	133	直冷 Static	Nature R	可配吊籃 optional basket
VT-307	1260×695×850	-60 ~ -30	360	284	直冷 Static	Nature R	可配吊籃 optional basket
VT-407	1560×695×890	-60 ~ -30	360	368	直冷 Static	Nature R	可配吊籃 optional basket

⚠ 請保持地面清潔及乾爽。
Keep the floor clean and dry.

＊ 雪櫃內外溫差有機會做成玻璃門上水霧，純屬正常。
Temperature difference between ex/internal of the refrigerator may cause moisture on glass door(s), and this is normal.

卧式冷凍雪櫃系列
Chest Freezer Series

BD-62FA

BD-155

BD-180

聯品卧式冷凍櫃 Luen Pun Chest Freezer

型號 Model	尺寸 – 濶 × 深 × 高 Dimensions – W ×D×H (mm)	溫度範圍 Temperature range (°C)	功率 Power (w)	有效容量 Validity Capacity (L)	冷凍系統 Cooling System	制冷劑 Refrigerant	其他 Others
BD-62FA	405×580×825	-30 ~ 0	86	62	直冷 Static	R134a/R600a	–
BD-102	616×560×830	-18 ~ 0	103	102	直冷 Static	R600a	–
BD-155	815×560×830	-18 ~ 0	112	155	直冷 Static	R600a	–
BD-180	865×570×830	-18 ~ 0	128	180	直冷 Static	R600a	–

BD-302

BD-215

BD-218

BD-308

聯品卧式冷凍櫃 Luen Pun Chest Freezer

型號 Model	尺寸 – 濶 × 深 × 高 Dimensions – W ×D×H (mm)	溫度範圍 Temperature range (°C)	功率 Power (w)	有效容量 Validity Capacity (L)	冷凍系統 Cooling System	制冷劑 Refrigerant	其他 Others
BD-215	985×560×830	-18 ~ 0	145	215	直冷 Static	R134a	–
BD-302	1160×635×830	-18 ~ 0	205	302	直冷 Static	R134a	–
BD-198	952×545×860	-18 ~ 0	120	198	直冷 Static	R134a	1 吊籃 1 basket
BD-218	760×670×860	-18 ~ 0	144	218	直冷 Static	R134a	1 吊籃 1 basket
BD-268A	910×670×860	-18 ~ 0	167	268	直冷 Static	R134a	1 吊籃 1 basket
BD-308	1095×670×920	-18 ~ 0	187	308	直冷 Static	R134a	1 吊籃 1 basket
BD-358	1260×670×860	-18 ~ 0	215	358	直冷 Static	R134a	1 吊籃 1 basket
BD-468	1360×670×860	-18 ~ 0	240	468	直冷 Static	R134a	1 吊籃 1 basket

⚠ 請保持地面清潔及乾爽。
Keep the floor clean and dry.

*1 以上尺寸不包括門把（突出 45mm）。
Depth dimensions not include door handles (45mm).

聯品卧式冷凍櫃
Luen Pun Chest Freezer

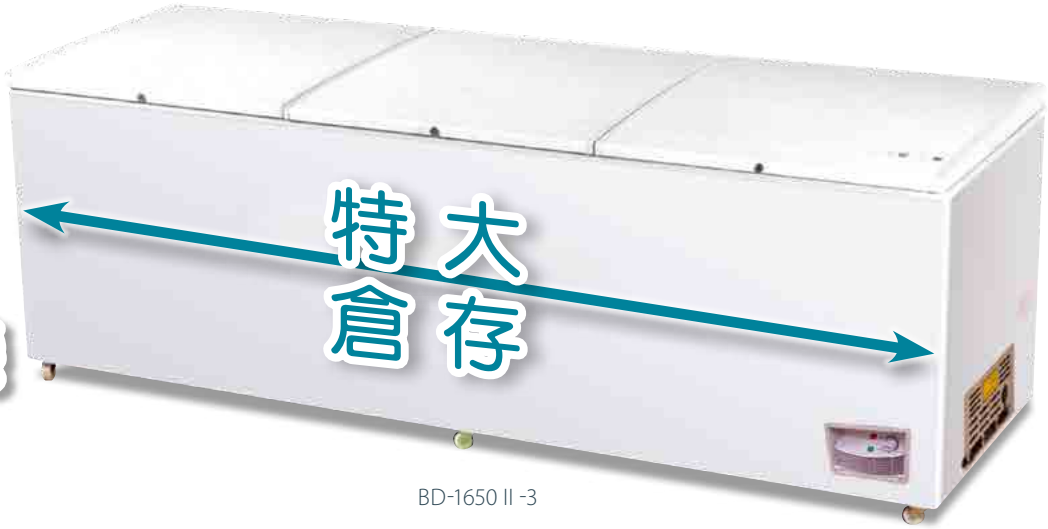

BD-1650 II -3

雙壓縮機
保冷

型號 Model	尺寸 – 濶 × 深 × 高 Dimensions – W ×D×H (mm)	溫度範圍 Temperature range (°C)	功率 Power (w)	有效容量 Validity Capacity (L)	冷凍系統 Cooling System	制冷劑 Refrigerant	其他 Others
BD-680 II -2	2100×740×940	-18 ~ 0	390	680	直冷 Static	R134a	2 吊籃 2 baskets
BD-800 II -2	2200×740×940	-18 ~ 0	390	800	直冷 Static	R134a	2 吊籃 2 baskets
BD-1000 II -2	2430×790×940	-18 ~ 0	518	1000	直冷 Static	R134a	2 吊籃 2 baskets
BD-1650 II -3	3100×890×940	-18 ~ 0	706	1650	直冷 Static	R134a	2 吊籃 2 baskets

BD-580-2

BD-70

BD-328-1 (平底)

型號 Model	尺寸 – 濶 × 深 × 高 Dimensions – W ×D×H (mm)	溫度範圍 Temperature range (°C)	功率 Power (w)	有效容量 Validity Capacity (L)	冷凍系統 Cooling System	制冷劑 Refrigerant	其他 Others
BD-70	405×565×865	-18 ~ 0	123	70	直冷 Static	R134a	–
BD-70-1	540×420×865	-18 ~ 0	123	70	直冷 Static	R134a	–
BD-103	540×565×865	-18 ~ 0	139	103	直冷 Static	R134a	–
BD-268-1 (平底)	1130×580×920	-18 ~ 0	157	268	直冷 Static	R134a	1 吊籃 1 basket
BD-328-1 (平底)	1245×680×920	-18 ~ 0	162	328	直冷 Static	R134a	1 吊籃 1 basket
BD-508-2	1595×680×940	-18 ~ 0	259	508	直冷 Static	R134a	1 吊籃 1 basket
BD-580-2	1715×740×940	-18 ~ 0	306	580	直冷 Static	R134a	2 吊籃 2 baskets

▲ 請保持地面清潔及乾爽。
Keep the floor clean and dry.

超市陳列櫃
Supermarket Showcase

超市海鮮櫃
Supermarket Seafood Showcase

型號 Model	尺寸 – 濶 × 深 × 高 Dimensions – W ×D×H (mm)	溫度範圍 Temperature range (°C)	功率 Power (w)	有效容量 Validity Capacity (L)	冷凍系統 Cooling System	制冷劑 Refrigerant	其他 Others
SD-170	1410×810×815	-12 ~ 0	186	170	直冷 Static	R134a	備有斜台款式
SD-170-SS							不銹鋼
SD-170-SS-C				85			不銹鋼 , 自動出冰
SD-208A	1610×810×815	-12 ~ 0	186	208	直冷 Static	R134a	備有斜台款式
SD-208A-SS							不銹鋼
SD-208A-SS-C				104			不銹鋼 , 自動出冰
SD-240	1810×810×815	-12 ~ 0	215	240	直冷 Static	R134a	備有斜台款式
SD-240-SS							不銹鋼
SD-240-SS-C				120			不銹鋼 , 自動出冰
SD-568	1410×810×890	-12 ~ 0	230	568	直冷 Static	R134a	–
SD-568-BK							黑色
SD-586	1610×810×890	-12 ~ 0	230	586	直冷 Static	R134a	–
SD-586-BK							黑色
SD-600-II	1800×810×890	-12 ~ 0	440	600	直冷 Static	R134a	–
SD-600-II-BK							黑色

SL-DLCD15PF

超市鮮肉櫃
Meat Display Refrigerator

型號 Model	尺寸 – 濶 × 深 × 高 Dimensions – W ×D×H (mm)	溫度範圍 Temperature range (°C)	功率 Power (w)	有效容量 Validity Capacity (L)	冷凍系統 Cooling System	制冷劑 Refrigerant	其他 Others
SL-DLCD15PF	1500×1170×945	+2 ~ +8	830	150	風冷 Ventilated	R22	–
SL-DLCD20PF	2000×1170×945	+2 ~ +8	850	200	風冷 Ventilated	R22	–
SL-DLCD25PF	2500×1170×945	+2 ~ +8	1370	250	風冷 Ventilated	R22	–

MONDIALFRAMEC

意大利製造
Made in Italy

SMALL 60

SUNNY SL 10

SUPERSUNNY GLASS 10

意大利 Mondial Framec 超市陳列櫃
Mondial Framec Showcase

型號 Model	尺寸 – 濶 × 深 × 高 Dimensions – W ×D×H (mm)	溫度範圍 Temperature range (°C)	功率 Power (w)	有效容量 Validity Capacity (L)	冷凍系統 Cooling System	制冷劑 Refrigerant	其他 Others
SMALL 60	670×580×2005	+4 ~ +8	870	226	風冷 Ventilated	R507/R452	4 塊層板 4 shelves
SMALL 90	970×580×2005	+4 ~ +8	940	342	風冷 Ventilated	R507/R452	4 塊層板 4 shelves
SMALL 110	1170×580×2005	+4 ~ +8	1040	418	風冷 Ventilated	R507/R452	4 塊層板 4 shelves
SUNNY SL 7	685×737×1985	+4 ~ +8	890	318	風冷 Ventilated	R507/R452	4 塊層板 4 shelves
SUNNY SL 10	985×737×1985	+4 ~ +8	950	447	風冷 Ventilated	R507/R452	4 塊層板 4 shelves
SUNNY SL 14	1335×737×1985	+4 ~ +8	1200	663	風冷 Ventilated	R507/R452	4 塊層板 4 shelves
SUNNY SL 19	1885×737×1985	+4 ~ +8	1550	954	風冷 Ventilated	R507/R452	4 塊層板 4 shelves
SUPERSUNNY GLASS 10	985×737×1987	0 ~ +10	760	601	風冷 Ventilated	R507/R452	4 塊層板 4 shelves
SUPERSUNNY GLASS 14	1335×737×1987	0 ~ +10	860	825	風冷 Ventilated	R507/R452	4 塊層板 4 shelves
SUPERSUNNY GLASS 19	1885×737×1987	0 ~ +10	1070	1180	風冷 Ventilated	R507/R452	4 塊層板 4 shelves
GLOBALIGHT VN 150	1506×1010×905	-25 ~ +10	860	302	風冷 Ventilated	R507/R290	–
GLOBALIGHT VN 150	2050×1010×905	-25 ~ +10	1450	425	風冷 Ventilated	R507/R290	–

arneg KOREA

SYDNEY

FRISCO1875

IMUS

韓國 ARNEG 超市陳列櫃
ARNEG Showcase

型號 Model	尺寸 – 濶 × 深 × 高 Dimensions – W ×D×H (mm)	溫度範圍 Temperature range (°C)	功率 Power (w)	有效容量 Validity Capacity (L)	冷凍系統 Cooling System	制冷劑 Refrigerant	其他 Others
IMUS1000	1068×835×1830	-20 ~ -18	722	323	風冷 Ventilated	R404a	4 塊層板 4 shelves
IMUS1500	1600×835×1830	-20 ~ -18	722	479	風冷 Ventilated	R404a	4 塊層板 4 shelves
SYDNEY1200	1250×1175×1170	-2 ~ +2	640	190	風冷 Ventilated	R404a	–
SYDNEY1800	1875×1175×1170	-2 ~ +2	960	285	風冷 Ventilated	R404a	–
SYDNEY2500	2500×1175×1170	-2 ~ +2	1280	380	風冷 Ventilated	R404a	–
FRISCO1800	1875×905×1200	-2 ~ +2	1222	397	直冷 Static	R404a	–
FRISCO2500	2500×905×1200	-2 ~ +2	1628	530	直冷 Static	R404a	–
FRISCO3000	3125×905×1200	-2 ~ +2	2035		直冷 Static	R404a	–

⚠ 應將產品放置在通風良好，四周有足夠散熱空間和乾燥的環境中，不可在室外使用，避免陽光直射和遠離熱源，溫度不能高於 24°C。如晚上未能達到 24°C 以下，須關機。
This product should install in a ventilated and dry environment. Not for outdoor use. Avoid direct sunlight. Ambient temperature should not be higher than 24°C. Shut down the machine if ambient temperature is higher than 24°C overnight.

進口超市冷凍櫃
Imported Supermarket Freezer

arneg KOREA

LAVAL1200

MONDIALFRAMEC

GLOBALIGHT VN 150

雪糕冷凍櫃
Ice-cream Freezer

型號 Model	尺寸 – 濶 × 深 × 高 Dimensions – W ×D×H (mm)	溫度範圍 Temperature range (°C)	功率 Power (w)	有效容量 Validity Capacity (L)	冷凍系統 Cooling System	制冷劑 Refrigerant	其他 Others
LAVAL1200	1370×1050×900	-20 ~ -18	605	165	風冷 Ventilated	R404a	–
LAVAL2000	1970×1050×900	-20 ~ -18	1012	247	風冷 Ventilated	R404a	–
LAVAL2500	2570×1050×960	-20 ~ -18	1198	330	風冷 Ventilated	R404a	–
GLOBALIGHT VN 150	1506×1010×905	-25 ~ +10	860	302	風冷 Ventilated	R507/R290	–
GLOBALIGHT VN 150	2050×1010×905	-25 ~ +10	1450	425	風冷 Ventilated	R507/R290	–

VESTFROST SOLUTIONS

MONDIALFRAMEC

TG 3

RUMBA 10

RUMBA 10 NV

BRIO ICE 4 SK

TOP 6

EXPO 430 NV

型號 Model	尺寸 – 濶 × 深 × 高 Dimensions – W ×D×H (mm)	溫度範圍 Temperature range (°C)	功率 Power (w)	有效容量 Validity Capacity (L)	冷凍系統 Cooling System	制冷劑 Refrigerant	其他 Others
TG3	675×700×515	-20 ~ -16	170	39	風冷 Ventilated	R134a	–
EXPO 300 NV EL	673×692×1371	-25 ~ -15	440	120	風冷 Ventilated	R507/R290	3 塊層板 3 shelves
EXPO 430 NV EL	668×685×1990	-25 ~ -15	750	260	風冷 Ventilated	R507/R290	3 塊層板 3 shelves
RUMBA 10	1367 x 927 x 1277	-18 ~ -20	650	279	直冷 Static	R507/R290	–*
RUMBA 13	1760 x 927 x 1277	-18 ~ -20	810	418	直冷 Static	R507/R290	–*
RUMBA 10 NV	1367×927×1277	-18 ~ -20	630	279	風冷 Ventilated	R507/R290	–*
RUMBA 13 NV	1760×927×1277	-18 ~ -20	810	418	風冷 Ventilated	R507/R290	–*
BRIO ICE 4 SK	780×640×1181	-18 ~ -25	150	136	直冷 Static	R134a/R600a	–
TOP 6	1200×673×1175	-15 ~ -20	420	210	直冷 Static	R507/R290	–*
TOP 7	1350×673×1175	-15 ~ -20	480	238	直冷 Static	R507/R290	–*

⚠ 應將產品放置在通風良好，四周有足夠散熱空間和乾燥的環境中，不可在室外使用，避免陽光直射和遠離熱源，溫度不能高於 24°C。如晚上未能達到 24°C 以下，須關機。
This product should install in a ventilated and dry environment. Not for outdoor use. Avoid direct sunlight. Ambient temperature should not be higher than 24°C. Shut down the machine if ambient temperature is higher than 24°C overnight.

製造 台灣

特大風扇循環制冷系統
庫內降溫效果最均勻

Ventilated Cooling System

- 全自動定時除霜
  Automatic Defrost
- 微電子數位式冷藏冷凍系統控制器
  Digital Controller with Temperature Display
- 可調整式置物網架
  Adjustable Shelves

RS-R1002F-1

RS-R1004F-1

型號 Model	尺寸 – 濶 × 深 × 高 Dimensions – W ×D×H (mm)	溫度範圍 Temperature range (°C)	功率 Power (w)	有效容量 Validity Capacity (L)	冷凍系統 Cooling System	制冷劑 Refrigerant	其他 Others
RS-R1002F-1	710×700×1990	-20 ~ -16	470	600	風冷 Ventilated	R404a	2 塊層板 2 shelves
RS-R1009C-1	710×700×1990	+3 ~ +8	200	600	風冷 Ventilated	R134a	2 塊層板 2 shelves
RS-R1004F-1	1212×700×1990	-20 ~ -16	750	960	風冷 Ventilated	R404a	8 塊層板 8 shelves
RS-R1005C-1	1212×700×1990	+3 ~ +8	250	960	風冷 Ventilated	R134a	8 塊層板 8 shelves

⚠ 雪櫃頂部請預留 200 mm 空間散熱。
Allow at least 200 mm clearance from the ceiling.

✳ 可訂造 800 mm 深。
Can be tailor-made 800 mm depth.

台灣進口不銹鋼工作台
Taiwan Imported Refriged Stainless Steel Refrigerated Work Table

RS-T005C-1

台灣不鏽鋼工作台
Taiwanese Refrigerated Work Table

型號 Model	尺寸 – 濶 × 深 × 高 Dimensions – W ×D×H (mm)	溫度範圍 Temperature range (°C)	功率 Power (w)	有效容量 Validity Capacity (L)	冷凍系統 Cooling System	制冷劑 Refrigerant	其他 Others
RS-T004C-1	1200×600×805	+3 ~ +8	300	200	風冷 Ventilated	R134a	2 塊層板 2 shelves
RS-T004F-1	1200×600×805	-10 ~ -5	500	200	風冷 Ventilated	R404a	2 塊層板 2 shelves
RS-T005C-1	1500×600×805	+3 ~ +8	300	300	風冷 Ventilated	R134a	2 塊層板 2 shelves
RS-T005F-1	1500×600×805	-10 ~ -5	500	300	風冷 Ventilated	R404a	2 塊層板 2 shelves
RS-T006C-1 (三門)	1800×600×805	+3 ~ +8	300	400	風冷 Ventilated	R134a	3 塊層板 3 shelves
RS-T006F-1 (三門)	1800×600×805	-10 ~ -5	500	400	風冷 Ventilated	R404a	3 塊層板 3 shelves

＊ 可訂造右機頭。
Countertop customization

＊ 可訂造 750 mm 深。
Can be tailor-made 750 mm depth.

台灣玻璃式餐飲工作台
Taiwanese Refrigerated Work Table – Glass Door

台灣冷藏抽屜式工作台
Taiwanese Refrigerated Base Work Table – Drawer Type

RS-ST004

RS-ST006

RS-TD005

型號 Model	尺寸 – 濶 × 深 × 高 Dimensions – W ×D×H (mm)	溫度範圍 Temperature range (°C)	功率 Power (w)	有效容量 Validity Capacity (L)	冷凍系統 Cooling System	制冷劑 Refrigerant	其他 Others
RS-ST004	1200×600×805	+3 ~ +8	190	200	風冷 Ventilated	R134a	–
RS-ST005	1500×600×805	+3 ~ +8	190	300	風冷 Ventilated	R134a	–
RS-TD005	1500×600×805	+3 ~ +8	190	300	風冷 Ventilated	R134a	–
RS-ST006	1800×600×805	+3 ~ +8	190	400	風冷 Ventilated	R134a	–

＊ 可訂造右機頭。
Countertop customization.

＊ 可訂造 750 mm 深。
Can be tailor-made 750 mm depth.

＊ 可加 LED 櫃內照明。
Optional LED interior light.

明管
Exposed Pipes

澳意星不銹鋼商用雪櫃
Aoyixing Stainless Steel Commercial Refrigerator

- 不銹鋼機身，堅固耐用
  Stainless Steel Body Panels
- 明管直冷，製冷快速
  Exposed Pipes Static

CF-508L2C

CF-1000L4CB

CF-1600L6CB

型號 Model	尺寸 *1 – 濶 × 深 × 高 Dimensions*1 – W ×D×H (mm)	溫度範圍 Temperature range (°C)	功率 Power (w)	有效容量 Validity Capacity (L)	冷凍系統 Cooling System	制冷劑 Refrigerant	其他 Others
CF-508L2C	625×700×1915	-12 ~ 0	215	508	明管直冷 Exposed Pipes Static	R134a	2 塊層板 2 shelves
雙機雙溫							
CF-508L2CB	625×700×1915	-12 ~ 0 +3 ~ +8	215	508	明管直冷 Exposed Pipes Static	R134a	2 塊層板 2 shelves
CF-1000L4CB	1210×700×1915	-12 ~ 0 +3 ~ +8	472	1000	明管直冷 Exposed Pipes Static	R134a	4 塊層板 4 shelves
CF-1000L4CBW	1210×700×1915	-18 ~ -10	472	1000	明管直冷 Exposed Pipes Static	R134a	4 塊層板 4 shelves
CF-1600L6CB	1805×700×1915	-12 ~ 0 +3 ~ +8	550	1600	明管直冷 Exposed Pipes Static	R134a	6 塊層板 6 shelves

*1 以上尺寸不包括門把。
Dimensions not include door handles.

暗管
Hidden Pipes

澳意星不銹鋼商用雪櫃
Aoyixing Stainless Steel Commercial Refrigerator

- 不銹鋼機身，堅固耐用
  Stainless Steel Body Panels
- 暗管直冷，方便存放食物
  Hidden Pipes Static

CF-508L2C1

CF-1000L4C1B

CF-1600L6C1B

型號 Model	尺寸 *1 – 濶 × 深 × 高 Dimensions*1 – W ×D×H (mm)	溫度範圍 Temperature range (°C)	功率 Power (w)	有效容量 Validity Capacity (L)	冷凍系統 Cooling System	制冷劑 Refrigerant	其他 Others
CF-508L2C1	625×700×1915	-12 ~ 0	215	508	暗管直冷 Hidden Pipes Static	R134a	2 塊層板 2 shelves
雙機雙溫							
CF-508L2C1B	625×700×1915	+2 ~ +8 -12 ~ 0	215	508	暗管直冷 Hidden Pipes Static	R134a	4 塊層板 4 shelves
CF-1000L4C1B	1210×700×1915	+2 ~ +8 -12 ~ 0	472	1000	暗管直冷 Hidden Pipes Static	R134a	4 塊層板 4 shelves
CF-1000L4C1BW	1210×700×1915	-18 ~ -10	472	1000	暗管直冷 Hidden Pipes Static	R134a	4 塊層板 4 shelves
CF-1600L6C1B	1805×700×1915	+2 ~ +8 -12 ~ 0	550	1600	暗管直冷 Hidden Pipes Static	R134a	4 塊層板 4 shelves

⚠ 雪櫃頂部請預留 200 mm 空間散熱。
Allow at least 200 mm clearance from the ceiling.

*1 以上尺寸不包括門把。
Dimensions not include door handles.

商用廚房不銹鋼雪櫃系列
Commercial Kitchen Stainless Steel Refrigerator Series

ENG-500L2F

ENG-540L2F

澳意星不銹鋼風冷工作台
Aoyixing Stainless Steel Ventilated Counter

型號 Model	尺寸 – 濶 × 深 × 高 Dimensions – W ×D×H (mm)	溫度範圍 Temperature range (°C)	功率 Power (w)	有效容量 Validity Capacity (L)	冷凍系統 Cooling System	制冷劑 Refrigerant	其他 Others
ENG-500L2F-V	1200×630×800	+3 ~ +8	161	167	翅片風冷 Ventilated	R134a	–
ENG-500L2F-W		-12 ~ 0				R404a	
ENG-520L2F-V	1500×630×800	+3 ~ +8	218	246	翅片風冷 Ventilated	R134a	–
ENG-520L2F-W		-12 ~ 0				R404a	
ENG-530L2F-V	1800×630×800	+3 ~ +8			翅片風冷 Ventilated	R134a	–
ENG-530L2F-W		-12 ~ 0				R404a	
ENG-530L3F-V	1800×630×800	+3 ~ +8			翅片風冷 Ventilated	R134a	–
ENG-530L3F-W		-12 ~ 0				R404a	
ENG-540L2F-V	1800×760×800	+3 ~ +8	365	416	翅片風冷 Ventilated	R134a	–
ENG-540L2F-W		-12 ~ 0				R404a	
ENG-540L3F-V	1800×760×800	+3 ~ +8	365	416	翅片風冷 Ventilated	R134a	–
ENG-540L3F-W		-12 ~ 0				R404a	
ENG-560L3F-V	2000×760×800	+3 ~ +8	365	479	翅片風冷 Ventilated	R134a	–
ENG-560L3F-W		-12 ~ 0				R404a	

- 全自動定時除霜 Automatic Defrost
- 半自動回歸門鉸 Self-closing door
- 微電子數位式冷藏冷凍系統控制器 Digital Controller with Temperature Display

ENG-590L2F ENG-590L2F-E

ENG-1180L4F ENG-1180L4F-E

澳意星不銹鋼風冷工程櫃
Aoyixing Stainless Steel Ventilated Refrigerator / Freezer

型號 Model	尺寸 – 濶 × 深 × 高 Dimensions – W ×D×H (mm)	溫度範圍 Temperature range (°C)	功率 Power (w)	有效容量 Validity Capacity (L)	冷凍系統 Cooling System	制冷劑 Refrigerant	其他 Others
ENG-590L2F-V ENG-590L2F-EV	700×760×1990	+3 ~ +8	390	387	翅片風冷 Ventilated	R134a	–
ENG-590L2F-W ENG-590L2F-EW		-18 ~ -10				R404a	
ENG-1180L4F-V ENG-1180L4F-EV	1200×760×1990	+3 ~ +8	522	1100	翅片風冷 Ventilated	R134a	–
ENG-1180L4F-W ENG-1180L4F-EW		-18 ~ -10				R404a	
ENG-1300L4F-V ENG-1300L4F-EV	1360×760×1990	+3 ~ +8	750	1300	翅片風冷 Ventilated	R134a	–
ENG-1300L4F-W ENG-1300L4F-EW		-18 ~ -10				R404a	

⚠ 雪櫃頂部請預留 200 mm 空間散熱。
Allow at least 200 mm clearance from the ceiling.

澳意星不銹鋼明管直冷雪櫃
Aoyixing Stainless Steel Exposed Pipes Static Refrigerator

明管粗喉

304 304不銹鋼

HK-800L2C

HK-1000L4C

型號 Model	尺寸 – 濶 × 深 × 高 Dimensions – W ×D×H (mm)	溫度範圍 Temperature range (°C)	功率 Power (w)	有效容量 Validity Capacity (L)	冷凍系統 Cooling System	制冷劑 Refrigerant	其他 Others
HK-800L2C	760×710×1990	0 ~ +10 / -18 ~ 0	600	800	明管直冷 Exposed Pipes Static	R134a	2 塊層板 2 shelves
HK-1000L4C	1220×710×1990	0 ~ +10 / -18 ~ 0	780	1000	明管直冷 Exposed Pipes Static	R134a	4 塊層板 4 shelves

＊ 櫃頂散熱突出 50mm
Cooling element exceeds 50mm from top of the refrigerator.

澳意星不銹鋼暗管直冷雪櫃
Aoyixing Stainless Steel Hidden Pipes Static Refrigerator

暗管 Hidden Pipes

高質壓縮機

304 304不銹鋼

BD-260L2C1S

CF-508L2C1S

CF-1000L4C1BS

型號 Model	尺寸 *1– 濶 × 深 × 高 Dimensions*1 – W ×D×H (mm)	溫度範圍 Temperature range (°C)	功率 Power (w)	有效容量 Validity Capacity (L)	冷凍系統 Cooling System	制冷劑 Refrigerant	其他 Others
BD-260L2C1S	1500×620×935 (800)	+3 ~ +8	161	250	暗管直冷 Hidden Pipes Static	R134a	2 塊層板 2 shelves
CF-528L2C1S	1500×800×935 (800)	+3 ~ +8	215	300	暗管直冷 Hidden Pipes Static	R134a	2 塊層板 2 shelves
CF-300L2C1S	1800×620×935 (800)	+3 ~ +8	215	300	暗管直冷 Hidden Pipes Static	R134a	2 塊層板 2 shelves
CF-505L2C1S	1800×800×935 (800)	+3 ~ +8	215	400	暗管直冷 Hidden Pipes Static	R134a	2 塊層板 2 shelves
CF-508L2C1S	625×700×1915	+3 ~ +8	215	508	暗管直冷 Hidden Pipes Static	R134a	2 塊層板 2 shelves
雙機雙溫							
CF-1000L4C1BS	1210×700×1915	+3 ~ +8 (玻璃門 Glass door) -12 ~ 0 (鋼門 SS door)	472	1000	暗管直冷 Hidden Pipes Static	R134a	4 塊層板 4 shelves
CF-1600L6C1BS	1805×700×1915	+3 ~ +8 (玻璃門 Glass door) -12 ~ 0 (鋼門 SS door)	550	1600	暗管直冷 Hidden Pipes Static	R134a	6 塊層板 6 shelves

⚠ 雪櫃頂部請預留 200 mm 空間散熱。
Allow at least 200 mm clearance from the ceiling.
*1 以上尺寸不包括門把。
Dimensions not include door handles.

＊ 雪櫃內外溫差有機會做成玻璃門上水霧，純屬正常。
Temperature difference between ex/internal of the refrigerator may cause moisture on glass door(s), and this is normal.

商用廚房不銹鋼工作台系列
Commercial Kitchen Stainless Steel Table Top Series

明管
Exposed Pipes

BD-260L2C (有背檔)

CF-528L2C (無背檔)

澳意星不銹鋼工作台 Aoyixing Stainless Steel Work Table

型號 Model	尺寸 *1– 濶 × 深 × 高 Dimensions*1 – W ×D×H (mm)	溫度範圍 Temperature range (°C)	功率 Power (w)	有效容量 Validity Capacity (L)	冷凍系統 Cooling System	制冷劑 Refrigerant	其他 Others
CF-501L2C	1200×620×800 (935)	-12 ~ 0	161	200	明管直冷 Exposed Pipes Static	R134a	2 塊層板 2 shelves
BD-260L2C	1500×620×800 (935)	-12 ~ 0	161	250	明管直冷 Exposed Pipes Static	R134a	2 塊層板 2 shelves
CF-300L2C (雙門)	1800×620×800 (935)	-12 ~ 0	215	300	明管直冷 Exposed Pipes Static	R134a	2 塊層板 2 shelves
CF-528L2C	1500×800×800 (935)	-12 ~ 0	215	300	明管直冷 Exposed Pipes Static	R134a	2 塊層板 2 shelves
CF-505L2C (雙門)	1800×800×800 (935)	-12 ~ 0	215	400	明管直冷 Exposed Pipes Static	R134a	2 塊層板 2 shelves

*1 以上尺寸不包括門把。
Dimensions not include door handles.

暗管
Hidden Pipes

BD-260L2C1 (有背檔)

CF-528L2C1 (無背檔)

澳意星不銹鋼工作台 Aoyixing Stainless Steel Work Table

型號 Model	尺寸 – 濶 × 深 × 高 Dimensions – W ×D×H (mm)	溫度範圍 Temperature range (°C)	功率 Power (w)	有效容量 Validity Capacity (L)	冷凍系統 Cooling System	制冷劑 Refrigerant	其他 Others
CF-501L2C1	1200×620×800 (935)	-12 ~ 0	161	200	暗管直冷 Hidden Pipes Static	R134a	2 塊層板 2 shelves
BD-260L2C1	1500×620×800 (935)	-12 ~ 0	161	250	暗管直冷 Hidden Pipes Static	R134a	2 塊層板 2 shelves
CF-300L2C1 (雙門)	1800×620×800 (935)	-12 ~ 0	215	300	暗管直冷 Hidden Pipes Static	R134a	2 塊層板 2 shelves
CF-528L2C1	1500×800×800 (935)	-12 ~ 0	215	300	暗管直冷 Hidden Pipes Static	R134a	2 塊層板 2 shelves
CF-505L2C1 (雙門)	1800×800×800 (935)	-12 ~ 0	215	400	暗管直冷 Hidden Pipes Static	R134a	2 塊層板 2 shelves

* (935) 為有背檔高度
Height of product with back panel is (935).

* 可訂造玻璃門
Optional glass door(s).

* 可度身訂造
Can be tailor-made.

不銹鋼抽屜式工作台 Stainless Steel Work Table - drawer type

SLLD4-420B

沙律櫃 Salad Bar Chiller

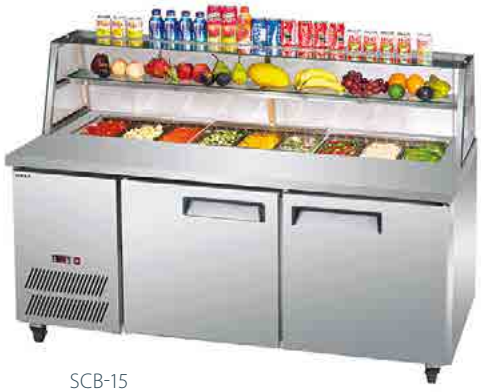

SCB-15

型號 Model	尺寸 – 濶 × 深 × 高 Dimensions – W ×D×H (mm)	溫度範圍 Temperature range (°C)	功率 Power (w)	有效容量 Validity Capacity (L)	冷凍系統 Cooling System	制冷劑 Refrigerant	其他 Others
SLLZ4-420B	1800×760×800 / 120	-12 ~ -5	385	450	翅片風冷 Ventilated	R404a	–
SLLD4-420B	1800×760×800 / 120	-2 ~ +10	310	450	翅片風冷 Ventilated	R134a	–
SCB-15	1480×700×1250	+5 ~ +10	440	550	翅片風冷 Ventilated	R134a	–
SCB-18	1820×700×1250	+5 ~ +10	550	900	翅片風冷 Ventilated	R134a	–
SCB-21	2180×700×1250	+5 ~ +10	580	1050	翅片風冷 Ventilated	R134a	–

暗管
Hidden Pipes

不銹鋼冷櫃
Stainless Steel Freezer

G-750ML

G-900ML2 / G-1200ML2

不銹鋼水冷櫃
Stainless Steel Water Cool Refrigerator

◑ 循環運水
Water cooling System

CF-150

CF-200

型號 Model	尺寸 – 濶 × 深 × 高 Dimensions – W ×D×H (mm)	溫度範圍 Temperature range (°C)	功率 Power (w)	有效容量 Validity Capacity (L)	冷凍系統 Cooling System	制冷劑 Refrigerant	其他 Others
G-540-1	540×610×845	-12 ~ 0	160	150	暗管直冷 Hidden Pipes Static	R134a	1 塊層板 1 shelves
G-750ML	760×710×845	-12 ~ 0	170	180	暗管直冷 Hidden Pipes Static	R134a	1 塊層板 1 shelves
G-900ML2	900×710×845	-12 ~ 0	195	250	暗管直冷 Hidden Pipes Static	R134a	2 塊層板 2 shelves
G-1200ML2	1200×710×845	-12 ~ 0	215	305	暗管直冷 Hidden Pipes Static	R134a	2 塊層板 2 shelves
CF-150	1000×600×800	+5 ~ +8	400	150	循環水冷 Water Cool	R134a	–
CF-200	1150×650×850	+5 ~ +8	450	200	循環水冷 Water Cool	R134a	–

進口速凍櫃
Imported Blast Chilling Cabinet

意大利製造
Made in Italy

VKA33

感溫器
Core Probe
FRA05

感溫器
Core Probe
V05 / V05G

意大利 VENIX 速凍櫃
VENIX Blast Chiller

型號 Model	有效容量 Validity Capacity	尺寸 – 濶 × 深 × 高 Dimensions – W ×D×H (mm)	冷藏率 Blast Chilling yield	冷凍率 Freesing yield	功率 Power (w)	制冷劑 Refrigerant	其他 Others
VKA33	3 GN 2/3	643×600×450	+90° / +3°C = 7 Kg	+90°C / -18°C = 5 Kg	460	R404a	–
FRA05	5 GN 1/1 – 600×400	840×795×900	+90° / +3°C = 20 Kg	+90°C / -18°C = 13 Kg	1500	R404a	探熱針 Core Probe
V05	5 GN 1/1 – 600×400	820×860×850	+70° / +3°C = 20 Kg	+70° / -18°C = 13 Kg	600	R404a	探熱針 Core Probe
V05G	5 GN 1/1	680×725×850	+90° / +3°C = 9 Kg	+90° / -18°C = 6 Kg	580	R404a	探熱針 Core Probe

台灣製造

- 不鏽鋼箱體 + 鋁製把手
  Stylish stainless steel exterior with aluminum handle
- 電子溫控
  Digital control panel
- 自動除霜
  Automatic de-frost
- 半自動回歸門
  Centripetal type door closure
- 創新效能式急速蒸發器
  Innovative evaporator compartment design with DC motor

蒸發器
Evaporator compartment

數字溫控面板
Digital controller panel

RS-R9085BF

台灣急速冷凍庫
Taiwanese Blast Freezer

型號 Model	尺寸 – 濶 × 深 × 高 Dimensions – W ×D×H (mm)	溫度範圍 Temperature range (°C)	功率 Power (w)	有效容量 Validity Capacity (L)	冷凍系統 Cooling System	制冷劑 Refrigerant	其他 Others
RS-R9085BF	900×900×2040	-45 ~ -40	1120	530	風冷 Ventilated	R134a	4 塊層架 4 shelves

BREMA Ice Makers

意大利 BREMA 製冰機
BREMA Ice Machine

意大利製造
Made in Italy

粒冰
Ice Cube

◑ 杯形冰粒，晶瑩剔透。
Crystalline and compact. Cools, but the flavour stays the same.

◑ 成形後會一粒一粒跌落儲雪箱。
Suitable for any shape of glass, a cool boost for drinks.

CB 184

CB 246

CB 316

CB 416

CB 1265

CB 1565

雪花
Frozen Snow

◑ 冰呈碎片狀，適合快速冷凍，方便儲存和運送。
Ice in granular flakes. Rapid cooling action. Weight and volume tailored to storage, transport and dosing needs.

GB 1540

GB 902

型號 Model	日產量 * Production 24h *		尺寸 – 濶 × 深 × 高 Dimensions – W ×D×H	功率 Power	儲冰箱容量 Bin Capacity	
	(kg)	(lb)	(mm)	(w)	(kg)	(lb)
CB 184	21	46	355×404×595	320	4	9
CB 246	24	53	390×460×615	350	6	13
CB 316	33	73	500×580×800	370	16	35
CB 416	42	92	500×580×800	450	16	35
CB 425	46	101	500×580×910	500	25	55
CB 640	65	143	738×600×1030	650	40	88
CB 840	80	176	738×600×1030	800	40	88
CB 955	90	198	738×600×1030	850	55	121
CB 1265	130	286	840×740×1185	1050	65	143
CB 1565	155	341	840×740×1185	1400	65	143
GB 902	90	198	500×660×800	550	20	44
GB 1540	150	330	738×690×1030	650	40	88

＊ 上述日產量在環境溫度低於 21°C 及 入水溫度低於 15°C 下測量所得。
Ambient temp. +21°C; Water temp. +15°C.

意大利一體式冰機
Italian Self-contained Ice Machine

粒冰
Ice Cube

◑ 座枱式冰粒機水機
Cube ice with chilled water dispenser

FRM 35

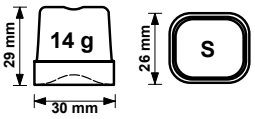

◑ 杯形冰粒，晶瑩剔透
Crystalline and compact. Cools, but the flavour stays the same

◑ 成形後會一粒一粒跌落儲雪箱
Suitable for any shape of glass, a cool boost for drinks.

SL 35

SL 50

SL 70

◑ 自助冰粒機
Self-served cube ice machine

D 90

SL 90

SL 180

SL 260

SL 280 / SL 350

雪花
Frozen Snow

◑ 冰呈碎片狀，適合快速冷凍，方便儲存和運送
Ice in granular flakes. Rapid cooling action. Weight and volume tailored to storage, transport and dosing needs.

SLF 130

SLF 190

SLF 320

意大利 NTF 一體式製冰機
NTF Self-contained Ice Machine

意大利製造
Made in Italy

型號 Model	日產量 * Production 24h *		尺寸 – 濶 × 深 × 高 Dimensions – W × D × H	功率 Power	儲冰箱容量 Bin Capacity	
	(kg)	(lb)	(mm)	(w)	(kg)	(lb)
FRM 35	22	48	540×430×440	320	4	9
D 90	22	48	500×630×920	450	12	26
SL 35	22	48	355×404×595	320	4	9
SL 50	28	62	387×465×612	290	6	13
SL 70	37	82	497×592×(802 ~ 837)	370	16	35
SL 90	46	102	497×592×(912 ~ 947)	450	25	55
SL 180	88	195	735×603×(1022 ~ 1057)	800	40	88
SL 260	100	220	735×603×(1122 ~ 1157)	850	60	132
SL 280	130	286	840×740×(1190 ~ 1225)	1,050	65	145
SL 350	155	340	840×740×(1190 ~ 1225)	1,400	65	145
SLF 130	60	132	450×620×685	420	10	22
SLF 190	95	210	496×660×(795 ~ 835)	550	19	42
SLF 320	155	340	741×678×(1035 ~ 1075)	650	38	85

＊ 上述日產量在環境溫度低於 20°C 及 入水溫度低於 15°C 下測量所得。
Ambient temp. +20°C; Water temp. +15°C.

粒冰
Ice Cube

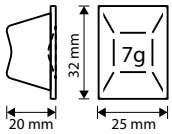

- 冰粒呈梯形，生產快速
  Truncated pyramid format
- 成形後會一粒一粒跌落儲雪箱
  Quick to produce, with rapid cooling action.

CV 305

CV 475

CV 950

CV 1650

雪花
Frozen Snow

- 冰呈碎片狀，適合快速冷凍，方便儲存和運送
  Ice in granular flakes. Rapid cooling action. Weight and volume tailored to storage, transport and dosing needs.

GM 360

GM 600 / GM 1200

儲冰箱
Storage Bin

D 30
- 自助出冰機
  Ice Dispenser

T250

PE530

T420 / T830

型號 Model	日產量 * Production 24h*		尺寸 – 濶 × 深 × 高 Dimensions – W ×D×H	功率 Power	儲冰箱容量 Bin Capacity		
	(kg)	(lb)	(mm)	(w)	(kg)	(lb)	
CV 305	140	310	540×544×747	1,400	–	–	
CV 475	200	440	770×550×805	1,600	–	–	
CV 950	400	880	770×550×805	3,000	–	–	
CV 1650	770	1700	1250×645×950	4,300	–	–	
GM 360	160	352	560×569×600	650	–	–	
GM 600	280	620	560×569×695	1,050	–	–	
GM 1200	510	1120	560×569×695	1,700	–	–	
D 30 (自助出冰機)	–	–	568×799×817	240	21	46	✓CV 305
Bin T250 (儲冰箱)	–	–	560×815×(1100 ~ 1160)	–	100	220	✓CV 305, GM 360-600-1200 & MGT 310-560-900
Bin PE530 (儲冰箱)	–	–	942×795×(1153 ~ 1213)	–	190	419	✓CV 305-475-950, GM 360-600-1200 & MGT 310-560-900
Bin T420 (儲冰箱)	–	–	870×790×(1100 ~ 1160)	–	200	440	
Bin T830 (儲冰箱)	–	–	1250×790×(1100 ~ 1160)	–	350	770	✓CV 1650

意大利 NTF 組合式製冰機
NTF Modular Ice Machine

意大利製造
Made in Italy

＊ 上述日產量在環境溫度低於 20°C 及 入水溫度低於 15°C 下測量所得。
Ambient temp. +20°C; Water temp. +15°C.

美國冰機 / 碎冰機
USA Ice Machine / Ice Shaver

Ice-O-Matic

美國進口
U.S.A. imported

200 磅製冰機

400 磅製冰機

600 磅製冰機

1000 磅製冰機

1400 磅製冰機

美國 Ice-O-Matic 製冰機
Ice-O-Matic Ice Machine

	型號 Model	日產量 * Production 24h * (kg)	日產量 * Production 24h * (lb)	儲冰箱 Bin	尺寸 – 濶 × 深 × 高 Dimensions – W ×D×H (mm)	功率 Power (w)	儲冰箱容量 Bin Capacity (kg)	儲冰箱容量 Bin Capacity (lb)
全粒冰 / 半粒冰	ICEU225A	90	200	內置冰箱 Self-contain	623×667×991	680	32	70
	CIM0435A	182	400	B40	768×787×1493	1470	156	344
				B55	768×787×1810		230	510
	CIM0635A	272	600	B40	768×616×1493	1470	156	344
				B55	768×787×1810		230	510
	ICE-0805A	362	800	B-55	765×787×1932	1810	230	510
	ICE-1005A	455	1000	B-55	765×787×1932	2050	230	510
				B-110	1219×787×1932		388	854
	ICE-1405A	635	1400	B-110	1226×787×1930	2500	388	854
雪花粒冰	MFI0805A	362	800	B40	762×787×1639	2000	156	344
				B55	762×787×1956		230	510
	MFI1255A	572	1260	B55	762×787×1956	2500	230	510
				B-110	1219×787×1956		388	854

碎冰機
Ice Shaver

TTISC

TTISO

台灣製造

型號 Model	尺寸 – 濶 × 深 × 高 Dimensions – W ×D×H (mm)	功率 Power (w)
TTISC	180×380×200	200
TTISO	230×380×280	200
PD-22	390×290×420	185
PDOM TOP GRM	420×390×890	185

PD-22

PDOM TOP GRM

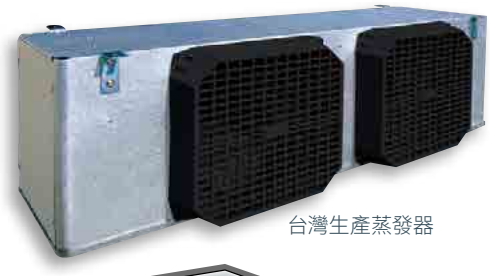
台灣生產蒸發器

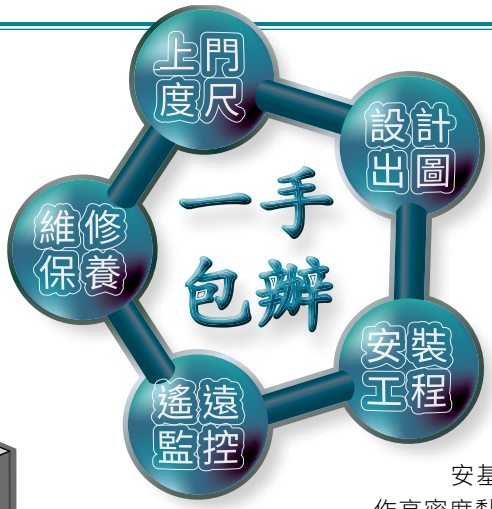

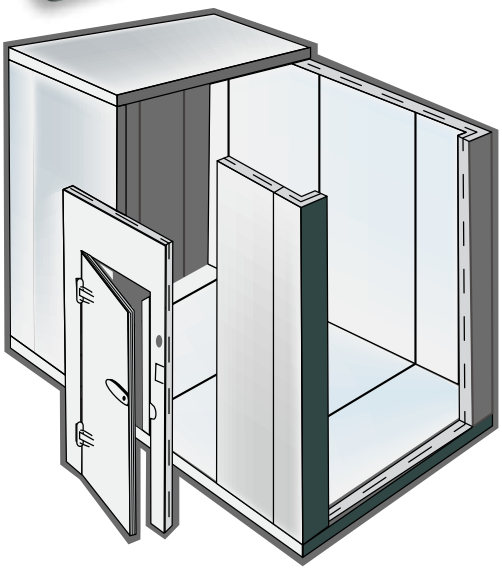

標準冷庫房板牆身，天花內外層均為 0.7mm 厚雕花紋鋁片夾層，地板內層為 1.5 mm 厚鍍鋅鋼板，能加強底部承托力。另外冷庫外層可加裝全不鏽鋼板，清理容易，冷庫表面更光潔、更耐用。

標準冷庫由多件規劃房板結構組合、拚接連成，優質房板必須採用聚安基甲酸乙酯泡沫絕緣材料，作高密度黏合 而成。裝嵌的房板周邊採用矽塑膠墊料密封篷位，能防止日久漏冷，也可防患外水浸透。冷庫門框及門板結構，均與房板相同，門周邊裝有防潮發熱線加磁力膠邊，能防止框邊結冰及漏冷。

油壓式自動關門器及重型堅固門鉸配以安全拉手裝置，房內設有低溫照明及空氣活門，確保操作過程安全可靠。

冷庫在 0°C 以下使用，並配有衝壓裝置，冷庫門在開關同時可除霜，亦可平衡氣壓之差異。

1) 細小冷庫：製冷機組可放庫房頂部。
2) 大型冷庫：製冷機組可分體安裝。
3) 亦可隨時遷拆移位，組裝重用快捷方便。

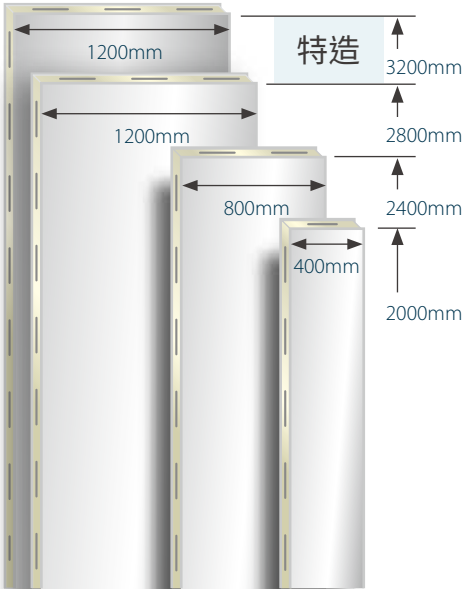

不同溫度之板厚選擇	
房板平均密度	38-40 kg/m^3
壓力	1 ~ 6 kg/cm^2
操作溫度	0°C ~ 60°C
最低至	0°C ~ 120°C

房板厚度

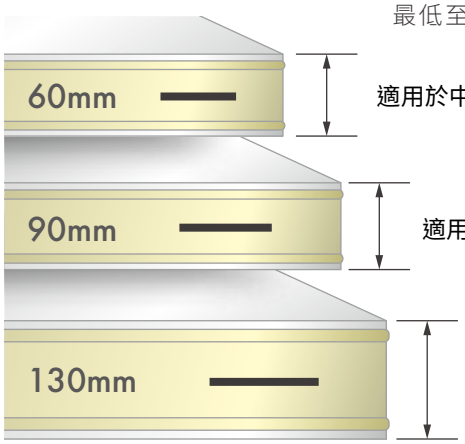

港式茶水罎 / 設備
HK-style Water Boiler / Equipment

電熱圓水罎 Rounded Water Boiler with tap

6 加侖圓水罎

型號 Model	容量 Capacity	尺寸 – 直徑 × 高 Dimensions – Dia.×H (mm)	(in)	功率 Power (w)	電壓 Voltage (V)
RB0015	1.5 (加侖 gal)	∅185×320	∅7.5"×12.5"	1,000	220
RB0025	2.5 (加侖 gal)	∅240×335	∅9.5"×13.5"	2,000	220
RB0040	4 (加侖 gal)	∅295×450	∅11.5"×18"	3,000	220
RB0060	6 (加侖 gal)	∅295×480	∅11.5"×19"	3,000	220
RB0080	8 (加侖 gal)	∅350×466	∅14"×18.5"	3,000	220
RB0100	10 (加侖 gal)	∅350×542	∅14"×21"	3,000	220

電熱水罎 Squared Water Boiler with single tap

採用 304 不銹鋼

H001-G10 H001-G40

型號 Model	容量 Capacity	尺寸（只含機身）– 濶 × 深 × 高 Dimensions (Body only) – W ×D×H (mm)	(in)	功率 Power (w)	電壓 Voltage (V)
H001-G6	6 加侖	345×210×550	13.5"×8.5"×21.5"	2,000	220
H001-G8	8 加侖	360×230×610	14"×9"×24"	3,000	220
H001-G10	10 加侖	410×250×710	16"×10"×28"	3,000	220
H001-G20	20 加侖	457×305×927	18"×12"×36.5"	6,000	380
H001-G30	30 加侖	597×381×1130	23.5"×15"×44.5"	18,000	380
H001-G40	40 加侖	597×381×1181	23.5"×15"×46.5"	18,000	380

電熱雙管 / 三管啡罎 Squared Water Boiler with taps

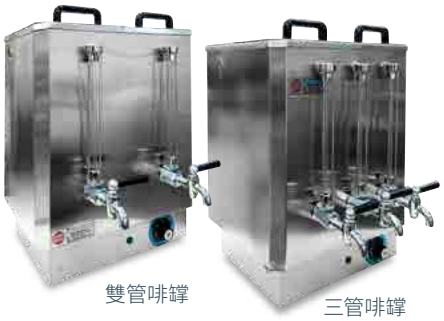
雙管啡罎 三管啡罎

型號 Model	容量 Capacity	尺寸 – 濶 × 深 × 高 Dimensions – W ×D×H (mm)	(in)	功率 Power (w)	電壓 Voltage (V)
H002-COF11.6	6 加侖雙管啡罎	385×310×490	15"×12"×19"	3,000	220
H002-COF11	8 加侖自動雙管啡罎	480×280×660	19"×11"×26"	6,000	220
H002-COF12.6	6 加侖三管啡罎	380×310×490	15"×12"×19"	3,000	220
H002-COF12	8 加侖自動三管啡罎	480×340×660	19"×13.5"×26"	6,000	220
ZK-9E	20 加侖	450×400×895	18"×16"×35.5"	9,000	380
ZK-18E	40 加侖	556×455×1195	22"×18"×47"	18,000	380

即熱式電水罎 Instant Water Boiler

ZK-2Y

型號 Model	容量 Capacity (L)	尺寸（只含機身）– 濶 × 深 × 高 Dimensions (Body only) – W ×D×H (mm)	(in)	功率 Power (w)	電壓 Voltage (V)
ZK-2Y	7	200×425×540	8"×17"×21.5"	1,500	220
ZK-3Y	8	200×425×620	8"×17"×24.5"	2,000	220
ZK-9Y	9	200×425×670	8"×17"×26.5"	3,000	220

港式絲襪奶茶設備 HK-style milk tea equipment

茶袋

奶茶電餅爐

金冠牌奶茶壺

PENTAIR
EVERPURE

美國 PENTAIR 商用濾水器
PENTAIR Commercial Water Filters

榮獲 NSF 國際認證

★ NSF/ANSI 認證 42 – 口感品質測試
★ NSF/ANSI 認證 53 – 衛生品質測試

System Tested and Certified by NSF International against NSF/ANSI Standard 42 and 53 for the reduction of the claims specified on the Performance Data Sheet.

100% 美國原裝進口，品質保證。

4C	
處理水量 Capacity	11,350 L
每分鐘流量 Water flow/min	1.9 L
溫度 Temperature	2°C ~ 38°C (不適用於熱水 not for hot water)
水壓 Water Pressure	10 -125 psi 0.7-8.6 bar (non-shock)
尺寸 – 直徑 × 高 Dimensions – Dia. × H	∅3.25" × 14.5" ∅83 × 368 mm

有效過濾 Reduces
- 餘氯 Chlorine
- 污垢 Dirt
- 異色異味 Off Tastes & Odors
- 微粒 Small particles
- 石棉纖維 Asbestos fiber

MC2	
處理水量 Capacity	34,000 L
每分鐘流量 Water flow/min	6.3 L
溫度 Temperature	2°C ~ 38°C (不適用於熱水 not for hot water)
水壓 Water Pressure	10 -125 psi 0.7-8.6 bar (non-shock)
尺寸 – 直徑 × 高 Dimensions – Dia. × H	∅3.25" × 20.75" ∅83 × 527 mm

有效過濾 Reduces
- 霉菌 Molds
- 餘氯 Chlorine
- 污垢 Dirt
- 異色異味 Off Tastes & Odors
- 微粒 Small particles
- 石棉纖維 Asbestos fiber

7FC-L		
處理水量 Capacity	除鉛容量 Reduces Lead	28,012 L
	去除異色異味 Off Tastes & Odors	56,000 L
每分鐘流量 Water flow/min	10.2 L	
溫度 Temperature	2°C ~ 38°C (不適用於熱水 not for hot water)	
水壓 Water Pressure	10 -125 psi 0.7-8.6 bar (non-shock)	
尺寸 – 直徑 × 高 Dimensions – Dia. × H	∅3.25" × 20.75" ∅83 × 527 mm	

有效過濾 Reduces
- 鉛 Lead
- 霉菌 Molds
- 餘氯 Chlorine
- 污垢 Dirt
- 異色異味 Off Tastes & Odors
- 微粒 Small particles

i2000²	
處理水量 Capacity	34,000 L
每分鐘流量 Water flow/min	6.3 L
溫度 Temperature	2°C ~ 38°C (不適用於熱水 not for hot water)
水壓 Water Pressure	10 -125 psi 0.7-8.6 bar (non-shock)
尺寸 – 直徑 × 高 Dimensions – Dia. × H	∅3.25" × 20.75" ∅83 × 527 mm

有效過濾 Reduces
- 餘氯 Chlorine
- 污垢 Dirt
- 異色異味 Off Tastes & Odors
- 微粒 Small particles
- 石灰凝結成的水垢 Damaging Limescale

OptiPure

美國 OptiPure 商用濾水器
OptiPure Commercial Water Filters

榮獲 NSF 國際認證

★ NSF/ANSI 認證 42 – 口感品質測試

System Tested and Certified by NSF International against NSF/ANSI Standard 42 Aesthetic Effects - Particulate Reduction (Class I) and the reduction of Chlorine, Taste and Odor

QTC-1 (飲用水專用)	
處理水量 Capacity	85,162 L
每分鐘流量 Water flow/min	8.5 L
溫度 Temperature	2°C ~ 38°C (不適用於熱水 not for hot water)
水壓 Water Pressure	10 -125 psi 0.7-8.6 bar (non-shock)
尺寸 – 闊 × 深 × 高 Dimensions – W × D × H	6" × 4" × 21" 153 × 102 × 534 mm

有效過濾 Reduces
- 餘氯 Chlorine
- 沉澱物 Sediment

QTI10-1 (冰機、蒸煮焗爐、咖啡機專用)	
處理水量 Capacity	56,750 L
每分鐘流量 Water flow/min	5.65 L
溫度 Temperature	2°C ~ 38°C (不適用於熱水 not for hot water)
水壓 Water Pressure	10 -125 psi 0.7-8.6 bar (non-shock)
尺寸 – 闊 × 深 × 高 Dimensions – W × D × H	6" × 4" × 16.1" 153 × 102 × 409 mm

有效過濾 Reduces
- 餘氯 Chlorine
- 沉澱物 Sediment

代客申請
煤氣出牌工程

環保炒爐 – 廣東式
Environmmental Cooking Range – Guangdong Style

型號 Model	尺寸 – 濶 × 深 × 高 Dimensions – W ×D×H		熱負荷 Burner Rating	尾罎數量 No. of Rear pot
	(mm)	(in)	(w)	
LP-1-GF(E)	1200×1250×(810+440)	47.5"×49.5"×(32"+17.5")	42,000	1
LP-1-NF(E)	1200×1050×(810+440)	47.5"×41.5"×(32"+17.5")	42,000	1
LP-2-GF(E)	2200×1250×(810+440)	87"×49.5"×(32"+17.5")	84,000 (42,000 × 2)	2
LP-2-NF(E)	2200×1050×(810+440)	87"×41.5"×(32"+17.5")	84,000 (42,000 × 2)	2

LP-1-GN(E) / LP-1-NF(E)

LP-2-GF(E) / LP-2-NF(E)

矮湯爐
Stock Pot Stove

型號 Model	尺寸 – 濶 × 深 × 高 Dimensions – W ×D×H		燃氣接駁口尺寸 Gas Inlet Size			熱負荷 Burner Rating
	(mm)	(in)	天然氣	石油氣	煤氣	(w)
LP-1-14F(S)	600×760×(500+200)	24"×30"×(20"+8")	ND25	ND25	ND25	24,000

LP-1-14F(S)

環保蒸櫃
Environmmental Steam Cabinet

型號 Model	尺寸 – 濶 × 深 × 高 Dimensions – W ×D×H		熱負荷 Burner Rating	尾罎數量 No. of Rear pot
	(mm)	(in)	(w)	
LP-1A	800×880×1800	31.5"×35×71"	42,000	8
LP-3C	900×880×1900	35.5"×35"×75"	42,000	4

LP-1A

LP-3C

烤鴨爐
Duck Roaster

型號 Model	外殼尺寸 – 直徑 × 高 Dimensions – Dia. ×H		熱負荷 Burner Rating	烤鴨數量 No. of Duck
	(mm)	(in)	(w)	(pcs)
LP-8S	∅810×1400	∅32"×55.5"	16,000	6 ~ 7
LP-9S	∅910×1500	∅36"×59"	16,000	8 ~ 9
LP-8E	∅870×1450	∅34.5"×57"	16,000	6 ~ 7
LP-9E	∅1050×1550	∅41.5"×61"	16,000	8 ~ 9

LP-8S / LP-9S

LP-8E / LP-9E

燒豬爐
Pig Roaster

型號 Model	尺寸 – 濶 × 深 × 高 Dimensions – W ×D×H		熱負荷 Burner Rating
	(mm)	(in)	(w)
LP-3S	620×1100×600	24.5"×43.5"×24"	50,000

LP-3S

萬用座枱蒸櫃 — 玻璃門
Stainless Steel Chinese Steam Cabinet – glass door

型號 Model		FB-STP-1D	
尺寸 – 濶 × 深 × 高 Dimensions – W ×D×H	(mm)	580×650×700 (外寸 Outer) 330×550×506 (內寸 Inner)	
	(in)	23"×25.5"×27.5" (外寸 Outer) 13"×21.5"×20" (內寸 Inner)	
功率 Power	(w)	9,000	6,000
電壓 Voltage	(V)	380V, 50Hz	220V, 50Hz

＊ 不包括網或其他 GN 盤

FB-STP-1D

◑ 缺水保護功能

座枱上下掩門蒸櫃
Stainless Steel Chinese Steam Cabinet – 2 doors

型號 Model		H026-MB2428
尺寸 – 濶 × 深 × 高 Dimensions – W ×D×H	(mm)	775×482×1003
	(in)	20"×18"×39.5"
功率 Power	(w)	2,000×2
電壓 Voltage	(V)	220V

H026-MB2428

座枱雙玻璃趟門蒸櫃
Stainless Steel Chinese Steam Cabinet – Slide doors

型號 Model		FB-STP-4D
尺寸 – 濶 × 深 × 高 Dimensions – W ×D×H	(mm)	775×482×1003
	(in)	30.5"×19"×39.5"
功率 Power	(w)	2,000×2
電壓 Voltage	(V)	220V

FB-STP-4D

電熱三門壓力蒸櫃
Stainless Steel Chinese Steam Cabinet – 3 doors

型號 Model		H026-MB2427
尺寸 – 濶 × 深 × 高 Dimensions – W ×D×H	(mm)	700×750×1850
	(in)	27.5"×29.5"×73"
功率 Power	(w)	9,000×3
電壓 Voltage	(V)	380

◑ 缺水保護功能

◑ 包括 3 個層網

◑ 紅色掣為電量保險掣，
全掣開啟電量可達 27kW

H026-MB2427

另有其他不銹鋼煮食用具，請參閱第 81 頁的「不銹鋼煮食用具」。
For more Stainless Steel Cooking products, please see “Stainless Steel Cooking Equipments” on page 81.

不銹鋼中式蒸櫃
Stainless Steel Chinese Steam Cabinet

MB-2415.5

MB-2418

櫃桶式不銹鋼蒸櫃
Stainless Steel Chinese Steam Cabinet

型號 Model		MB-2415.5 雙掩門	MB-2415.5-3 三掩門	MB-2418 四櫃桶
尺寸 – 濶 × 深 × 高 Dimensions – W ×D×H	(mm)	610×390×760	610×390×990	610×490×820
	(in)	24"×15.5"×30"	24"×15.5"×39"	24"×19"×32"
功率 Power	(w)	2×3,000	2×3,000	2×3,000
電壓 Voltage	(V)	220	220	220

FB-STP-3D

H026-MB2422

不銹鋼中式蒸櫃
Stainless Steel Chinese Steam Cabinet

型號 Model		FB-STP-3D	H026-MB2422
尺寸 – 濶 × 深 × 高 Dimensions – W ×D×H	(mm)	610×620×1610	588×540×1580
	(in)	24"×24.5"×63"	23"×21"×62"
功率 Power	(w)	12,000	4×3,000
電壓 Voltage	(V)	220	220

另有其他不銹鋼煮食用具，請參閱第 81 頁的「不銹鋼煮食用具」。
For more Stainless Steel Cooking products, please see “Stainless Steel Cooking Equipments” on page 81.

保溫櫃
Warmer Cabinet

型號 Model		SW-020 不銹鋼太陽燈熱暖櫃	SW-017 不銹鋼保溫蒸櫃	H006-H26 不銹鋼暖毛巾車
尺寸 – 濶 × 深 × 高 Dimensions – W × D × H	(mm)	510×305×410	425×460×925	660×432×762
	(in)	20"×12"×16"	17"×18"×36.5"	26"×17"×30"
功率 Power	(w)	100×2	1,500	3,000
電壓 Voltage	(V)	220	220	220

座枱蒸櫃
Desktop Display Steamer

型號 Model		MME-500H	MME-600H
尺寸 – 濶 × 深 × 高 Dimensions – W × D × H	(mm)	380×400×745	457×567×824
	(in)	15"×18"×29.5"	18"×22.5"×32.5"
功率 Power	(w)	900	1,200
電壓 Voltage	(V)	220	220

不銹鋼抽手

MF26.5

中式焗爐
Chinese Oven

型號 Model		MF22	MF26.5	MF29
尺寸 – 濶 × 深 × 高 Dimensions – W × D × H	(mm)	558×508×410	675×508×410	740×610×485
	(in)	22"×20"×16"	26.5"×20"×16"	29"×24"×19"
功率 Power	(w)	2×1,500	2×2,000	4×1,500
電壓 Voltage	(V)	220	220	220

中式電焗餅爐
Chinese Baking Oven

型號 Model		GN9-16 16 吋電焗餅爐	GN9-29 29 吋電焗餅爐
尺寸 – 濶 × 深 × 高 Dimensions – W × D × H	(mm)	410×410×365	740×610×435
	(in)	16"×16"×14.25"	29"×24"×17"
功率 Power	(w)	3,000	2×3,000
電壓 Voltage	(V)	220	220

GN9

電磁爐 / 電陶爐
Induction Cooker / Electronic Ceramic Cooker

電磁爐
Induction Cooker

電磁
Induction

SUMME IC-S2000K

SUMME IC-S2001T

SUMME IC-S2700

SUMME IC-S3000

SUMME IC-S3501

HOMEY DTM-200

HOMEY IH-303

HOMEY
IH-D2

BERLIN
BL-39

GEMINI
GIC2100

DORBO
DR-280

DORBO
DR-J8

型號 Model	尺寸 – 濶 × 深 × 高 Dimensions – W ×D×H		功率 Power
	(mm)	(in)	(w)
SUMME IC-S2000K	350×287×68	14"×11.5"×3"	2,000
SUMME IC-S2001T	350×295×63	14"×12"×2.5"	2,000
SUMME IC-S2700	370×300×100	15"×12"×4"	2,700
SUMME IC-S3000	330×420×105	13"×16.5"×4.5"	3,000
SUMME IC-S3501	445×340×124	18"×13.5"×5"	3,500
HOMEY DTM-200	260×210×65	10.5"×8.5"×3"	1,000

型號 Model	尺寸 – 濶 × 深 × 高 Dimensions – W ×D×H		功率 Power
	(mm)	(in)	(w)
HOMEY IH-303	354×288×65	14"×11.5"×3"	2,000
HOMEY IH-D2	350×280×65	14"×11.5"×3"	2,100
BERLIN BL-39	380×327×100	15"×13"×4"	2,800
GEMINI GIC2100	360×290×60	14.5"×11.5"×2.5"	2,000
DORBO DR-280	420×325×100	17"×13"×4"	2,800
DORBO DR-J8	360×280×68	14.5"×11.5"×3"	2,000

電陶爐
Electronic Ceramic Cooker

電陶
Ceramic

AUSTBO
A168

HOMEY
CH-18

HOMEY
CH-30

SUMME
IC-S2002C

型號 Model	尺寸 – 濶 × 深 × 高 Dimensions – W ×D×H		功率 Power
	(mm)	(in)	(w)
AUSTBO A168	360×290×75	14.5"×11.5"×3"	2,000
HOMEY CH-18	350×280×65	14"×11.5"×3"	2,000

型號 Model	尺寸 – 濶 × 深 × 高 Dimensions – W ×D×H		功率 Power
	(mm)	(in)	(w)
HOMEY CH-30	370×300×65	15"×12"×3"	2,000
SUMME IC-S2002C	360×290×70	14.5"×11.5"×3"	2,000

臺式平面小炒電磁爐
Desktop Induction Cooker

型號 Model	尺寸 – 濶 × 深 × 高 Dimensions – W ×D×H		功率 Power	電壓 Voltage
	(mm)	(in)	(w)	(V)
TP	420×470×180	17"×18.5"×7"	3,500	220
			5,000	220
TP 1	520×570×225	20.5"×22.5"×9"	8,000	380

電磁
Induction

臺式凹面小炒電磁爐
Desktop Induction Wok Cooker

型號 Model	尺寸 – 濶 × 深 × 高 Dimensions – W ×D×H		功率 Power	電壓 Voltage
	(mm)	(in)	(w)	(V)
TA	420×470×235	16.5"×18.5"×8.5"	3,500	220
			5,000	220
TA 1	520×570×308	20.5"×22.5"×12.5"	8,000	380

電磁
Induction

電磁平頭煲湯爐
Induction Stock Pot Cooker

型號 Model	尺寸 – 濶 × 深 × 高 Dimensions – W ×D×H		功率 Power	電壓 Voltage
	(mm)	(in)	(w)	(V)
P420	600×650×700	24"×26"×28"	12,000	380
P420-1	650×700×700	26"×28"×28"	15,000	380

物料
201# / 304# 不銹鋼　面板：1.2 mm-20C；　側板：1.0 mm-20C；
底板：1.0 mm-20C

電磁
Induction

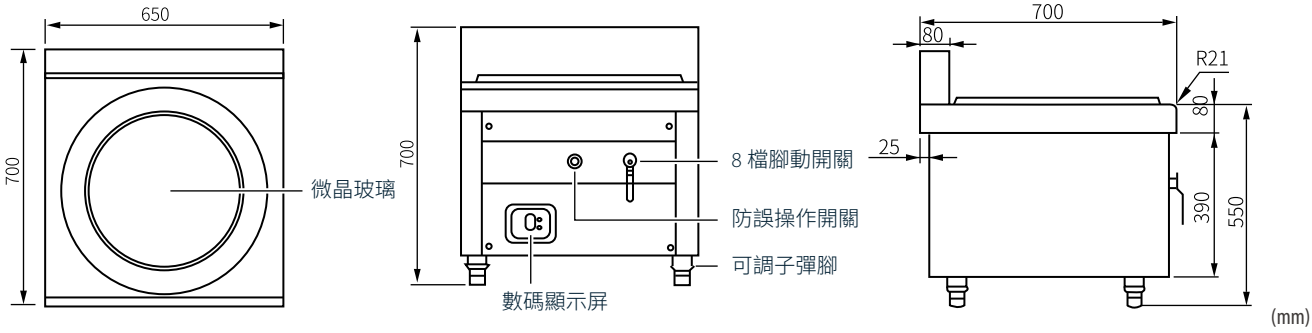

商用電磁爐
Commercial Induction Hob

電磁
Induction

單頭小炒電磁爐
Induction Wok Hob

型號 Model	尺寸 – 濶 × 深 × 高 Dimensions – W ×D×H		功率 Power	電壓 Voltage
	(mm)	(in)	(w)	(V)
X400	1150×900×1200	42.5"×35.5"×47.5"	12,000	380
QX-X400II	1800×1100×1200	71"×43.5"×47.5"	2×15,000	380

物料
201# / 304# 不銹鋼　面板：1.2 mm-20C；　側板：1.0 mm-20C；
底板：1.0 mm-20C

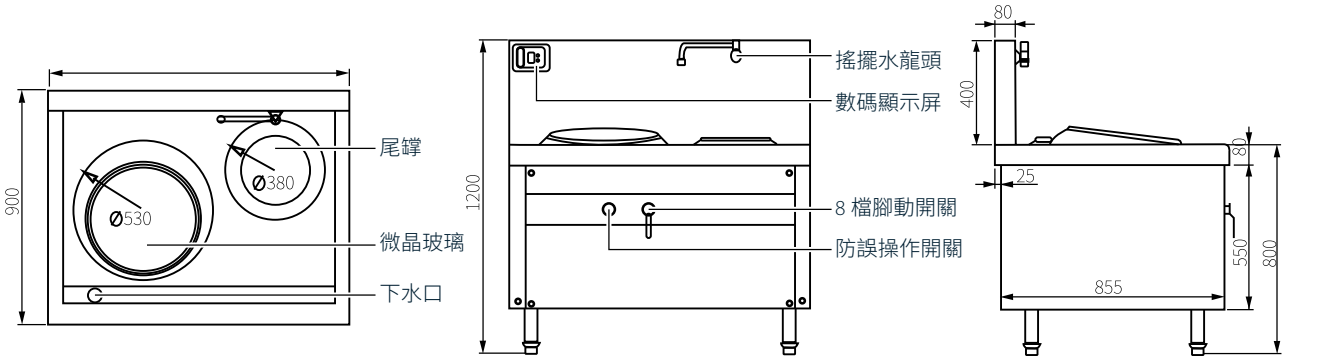

(mm)

電磁
Induction

四頭煲仔電磁爐
Four-burner Induction Hob

型號 Model	尺寸 – 濶 × 深 × 高 Dimensions – W ×D×H		功率 Power	電壓 Voltage
	(mm)	(in)	(w)	(V)
D290	700×800×950	28"×31.5"×37.5"	4×3,500	220

物料
201# / 304# 不銹鋼　面板：1.2 mm-20C；　側板：1.0 mm-20C；
底板：1.0 mm-20C

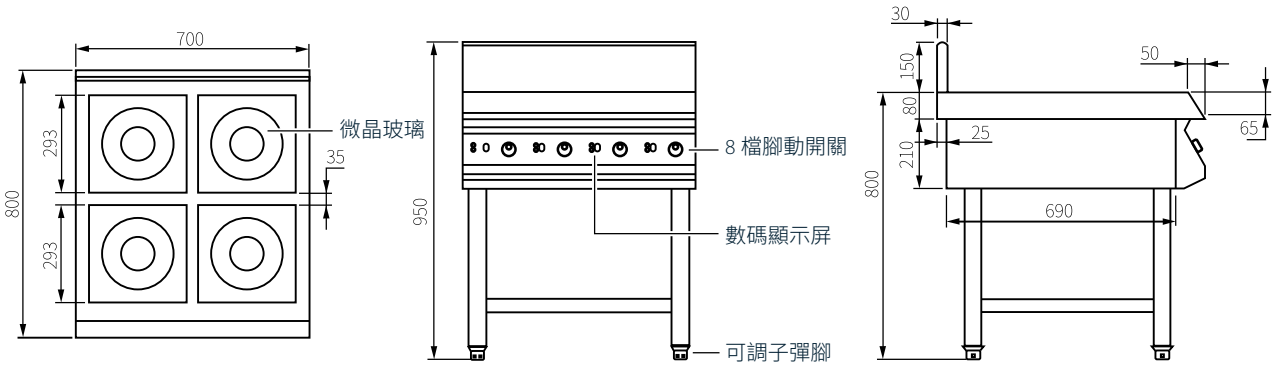

(mm)

商用電飯煲 Commercial Rice Cooker

WF318

WF369

SR-GA721

SR-PGC54LSD

H013-HM13

SW-6000

SW-10000

皇宮牌

型號 Model	尺寸 – 濶 × 深 × 高 Dimensions – W ×D×H (mm)	容量 Volume (L)	容量 Volume 碗	功率 Power (w)	電壓 Voltage (V)
WF317	430×380×330	4.2	20	1,550	220
WF318	480×400×340	5.6	30	1,950	220
WF319	535×450×370	7.8	40	2,650	220
WF320	570×485×385	9	50	2,950	220
WF369A	470×390×380	6	33	1,950	220
WF370A	560×480×415	9	50	2,850	220

樂聲牌 Panasonic

SR-GA721	420×360×300	7.2	35	2,500	220
SR-PGC54LSD	502×429×410	15	50	4,750	220

象牌 Sunware

SW-5400	432×432×320	5.4	60	1,650	220
SW-6000	435×435×405	6	66	1,650	220
SW-10000	570×570×380	10	110	3,200	220

聯品不銹鋼飯罎

H013-HM13	∅385×815	12	50	3,000	220
H013-HM15	∅460×815	15	80	3,000	220
H013-HM18	∅535×815	20	120	3,000	220

暖飯煲 Rice Warmer

SW-9600

TS8000

TS8000S

WF321

WF372

象牌

型號 Model	尺寸 – 濶 × 深 × 高 Dimensions – W ×D×H (mm)	容量 Volume (L)	容量 Volume 碗	功率 Power (w)	電壓 Voltage (V)
SW-9600	432×432×462	9.6	60	88	220

台灣虎牌

TS8000	480×370×460	6	50	85	220
TS8000S	480×370×460	6	50	85	220

皇宮牌

WF321	470×385×370	20	50	85	220
WF372	480×400×340	6	33	–	–

暖湯煲 Soup Warmer

TS6000

WF323

型號 Model	尺寸 – 濶 × 深 × 高 Dimensions – W ×D×H (mm)	容量 Volume (L)	功率 Power (w)	電壓 Voltage (V)
TS6000	340×340×360	9.6	88	220
81328	360×360×370	10	400	220
WF323	340×340×360	10	400	220

台灣烘培焗爐
Taiwanese Baking Oven

焗爐 Oven

TS-110

焗爐 Oven
酵箱 Proofer

TS-111

台灣

焗爐 Oven

TS-105

焗爐 Oven

TS-103

焗爐 Oven

TS-104

酵箱 Proofer

TS-115

焗爐 Oven

TS-109

酵箱 Proofer

TS-113

台灣烘培焗爐
Taiwanese Baking Oven

型號 Model	尺寸－濶 × 深 × 高 Dimensions – W ×D×H				功率 Power	電壓 Voltage
	外寸 Outer		內寸 Inner			
	(mm)	(in)	(mm)	(in)	(w)	(V)
TS-110	1140×810×1050	45"×32"×41.5"	760×520×200	30"×20.5"×8"	4,000	380
TS-111	1140×810×1200	45"×32"×47"	760×520×200	30"×20.5"×8"	5,700	380
TS-103	1900×950×1680	75"×37.5"×66.5"	1460×760×200	57.5"×30"×8"	27,000	380
TS-104	1430×950×1680	56.5"×37.5"×66.5"	970×760×200	38.5"×30"×8"	18,000	380
TS-105	1140×810×1590	45"×32"×62.5"	760×520×200	30"×20.5"×8"	12,000	380
TS-109	1430×1100×1100	56.5"×43"×43"	970×760×200	38"×30"×8"	6,000	380
TS-113	690×520×710	27"×20.5"×28"	–	–	1,000	220
TS-115	880×730×2070	35"×29"×81.5"	–	–	1,700	220

焗爐 Oven
REN-DG8

焗爐 Oven
SUMME TO-S25C

焗爐 Oven
SUMME TO-S211

焗爐 Oven
SUMME TO-S301C

焗爐 Oven
HOMEY PRO-M36

焗爐 Oven

型號 Model	尺寸 – 濶 × 深 × 高 Dimensions – W × D × H		功率 Power	電壓 Voltage
	(mm)	(in)	(w)	(V)
RASONIC REN-DG8	360×244×190	14"×9.5"×7.5"	650	220
SUMME TO-S25C	473×302×400	18.5"×12"×16"	1,500	220
SUMME TO-S211	425×284×355	17"×11.5"×14"	1,200	220
SUMME TO-S301C	520×330×335	20.5"×13"×13.5"	1,500	220
HOMEY PRO-M36	503×420×350	20"×16.5"×14"	1,500	220
HOMEY PRO-M45	568×412×350	22.5"×16.2"×14"	1,500	220

微波 Microwave
SUMME MW-S172

微波 Microwave
MENUMASTER T11

微波 Microwave
PANASONIC NE-1753

微波 Microwave
PANASONIC NN-GF574M

微波 Microwave
PANASONIC NN-SM332W

微波 Microwave
PANASONIC NN-ST342W

微波 Microwave
PANASONIC NN-ST651M

微波爐 Microwave Oven

型號 Model	尺寸 – 濶 × 深 × 高 Dimensions – W × D × H		功率 Power	電壓 Voltage
	(mm)	(in)	(w)	(V)
SUMME MW-S172	430×265×335	17"×10.5"×13.5"	700	220
MENUMASTER T11	560×485×350	22"×19"×14"	1,100	220
PANASONIC NE-1753	422×508×337	17"×20"×13.5"	1,700	220
PANASONIC NN-GF574M	529×422×226	21"×17"×9"	1,000	220
PANASONIC NN-SM332W	287×485×400	11.5"×19"×16"	800	220
PANASONIC NN-ST342W	287×485×400	11.5"×19"×16"	800	220
PANASONIC NN-ST651M	310×525×388	12.5"×21"×15.5"	1,000	220

對衡式焗爐
Convection Oven

對衡式 Convection

FC 60 / FC 60 TQ

對衡式 Convection 380V

FC 110 EG

對衡式 Convection

T043MG

對衡式 Convection

FCV 280

對衡式 Convection

FC 280

對衡式 Convection

FC 380 TQ

對衡式焗爐
Convection Oven

型號 Model		尺寸 – 濶 × 深 × 高 Dimensions – W ×D×H				功率 Power	電壓 Voltage
		外尺寸 Outer		內尺寸 Inner			
		(mm)	(in)	(mm)	(in)	(w)	(V)
Roller Grill	FC 60	595×610×590	23.5"×24"×23.5"	470×370×350	18.5"×14.5"×13.8"	3,000	230
Roller Grill	FC 60 TQ	595×610×590	23.5"×24"×23.5"	470×370×350	18.5"×14.5"×13.8"	3,000	230
Roller Grill	FC 110 EG	795×720×600	31.5"×28.5"×24"	670×440×350	26.5"×17.5"×13.8"	6,000	380
Venix	T043MG	560×595×580	22"×23.5"×23"	470×390×340	18.5"×15.3"×13.4"	2,850	230
Roller Grill	FCV 280	370×535×495	14.5"×21"×19.5"	260×330×320	10.2"×13"×12.6"	1,500	230
Roller Grill	FC 280	460×550×355	18"×21.5"×14"	320×325×265	12.5"×12.8"×10.4"	1,500	230
Roller Grill	FC 380 TQ	550×550×355	21.5"×21.5"×14"	415×350×265	16.3"×13.8"×10.4"	2,400	230

另有更多 Roller Grill 焗爐，請參閱第 92 頁的「法國 Roller Grill 產品大全」。
For more Roller Grill products, please see “Roller Grill Products” on page 92.

mec

意大利製造
Made in Italy

◑ 90 秒快焗薄餅，最高溫度達 450°C
Fresh pizza can be baked in 90 seconds on refractory stone. Max. working temperature at 450°C

CONVOPIZZA 1

◑ 小型電 PIZZA 爐，最高溫度達 350°C
Max. working temperature at 350°C

SMART 134

SMART 234

◑ 大型高性能 PIZZA 爐，最高溫度達 500°C，上下各 3 組發熱線
Max. working temperature at 500°C, 3+3 heating elements on each baking chamber

ML 6

ML 66

◑ 中型 PIZZA 爐，最高溫度達 450°C
Max. working temperature at 450°C

SMART 1-50

SMART 2-50

意大利 MEC 薄餅焗爐
MEC Pizza Oven

型號 Model	尺寸 – 濶 × 深 × 高 Dimensions – W ×D×H				重量 Weight	功率 Power	電壓 Voltage
	外尺寸 Outer		內尺寸 Inner				
	(mm)	(in)	(mm)	(in)	(kg)	(w)	(V)
Convopizza 1	550×650×350	22"×25.5"×14"	350×410×170	13.8"×16.2"×6.7"	30	3,500	230
Convopizza 2	900×650×350	35.5"×25.5"×14"	700×410×170	27.5"×16.2"×6.7"	50	6,800	230
Smart 134	510×590×210	20"×23.5"×8.5"	350×410×70.5	13.8"×16.2"×2.7"	20	2,000	230
Smart 234	510×590×350	20"×23.5"×14"	350×410×70.5	13.8"×16.2"×2.7"	35	2,850	230
ML 4	1010×850×420	40"×33.5"×16.5"	720×720×140	28.4"×28.4"×5.5"	115	6,000	230
ML 6	1010×1210×420	40"×48"×16.5"	720×1080×140	28.4"×42.5"×5.5"	165	9,000	230
ML 9	1370×1210×420	54"×48"×16.5"	1080×1080×140	42.5"×42.5"×5.5"	220	13,200	230
ML 44	1010×850×750	40"×33.5"×29.5"	720×720×140	28.4"×28.4"×5.5"	200	12,000	230
ML 66	1010×1210×750	40"×48"×29.5"	720×1080×140	28.4"×42.5"×5.5"	300	18,000	230
ML 99	1370×1210×750	54"×48"×29.5"	1080×1080×140	42.5"×42.5"×5.5"	400	24,600	230
SMART 1-50	700×600×250	27.5"×24"×10"	520×520×110	20.5"×20.5"×4.3"	30	3.000	230
SMART 2-50	700×600×500	27.5"×24"×20"	520×520×110	20.5"×20.5"×4.3"	60	6.000	230
SMART 4	855×810×330	34"×32"×13"	620×610×130	24.4"×24"×5.2"	64	4.000	230
SMART 44	855×810×600	34"×32"×24"	620×610×130	24.4"×24"×5.2"	79	8.000	230

萬用蒸烤焗爐
Combi Steam Oven

VENIX Food Service Equipment

意大利製造
Made in Italy

蒸氣 Steam　自動清洗 Auto Clean　感溫器 Core Probe

- 99 個記憶設置 Digital control 99 programs
- 雙向換風系統 Bi-directional fan system
- 電子注水調節 Digital water injection regulation
- 自動預熱設置 Automatic pre-heating setting
- N.2 速度調節 N.2 speed regulation
- N. 4 烹調循環 N. 4 cooking cycles for each program
- 蒸氣排氣調節 Steam Exhaust regulation
- 鹵素燈 Halogen lights
- 食物溫度探針 Core probe

意大利 VENIX 萬用蒸烤焗爐
VENIX Combi Steam Oven

型號 Model		G07DC	G05DC	G053DC
有效容量 Validity Capacity		7×GN 1/1	5×GN 1/1	5×GN 2/3
尺寸 – 濶 × 深 × 高 Dimensions – W ×D×H	(mm)	920×840×865	920×840×705	700×715×700
	(in)	36.5"×33"×34"	36.5"×33"×28"	27.5"×28"×27.5"
層架相隔空間 Space between trays	(mm)	67	67	67
功率 Power	(w)	10,800	10,800	5,400
電壓 Voltage	(V)	380	380	380
溫度 Temperature	(°C)	260	260	260
重量 Weight	(kg)	117	103	64

- 99 個記憶設置 Digital control 99 programs
- 雙向換風系統 Bi-directional fan system
- 電子注水調節 Digital water injection regulation
- 自動預熱設置 Automatic pre-heating setting
- N.2 速度調節 N.2 speed regulation
- N. 4 烹調循環 N. 4 cooking cycles for each program
- 蒸氣排氣調節 Steam Exhaust regulation
- 鹵素燈 Halogen lights

蒸氣 Steam　自動清洗 Auto Clean　感溫器 Core Probe　蒸氣 Steam

型號 Model		L10DC	R063DC	R063M
有效容量 Validity Capacity		10 TRAY 600×400 - GN 1/1	6×GN 2/3	6×GN 2/3
尺寸 – 濶 × 深 × 高 Dimensions – W ×D×H	(mm)	920×840×1200	530×740×730	530×740×730
	(in)	36.5"×33"×47.5"	21"×29.5"×29"	21"×29.5"×29"
層架相隔空間 Space between trays	(mm)	80	6 trays of 40 / 4 trays of 65	6 trays of 40 / 4 trays of 65
功率 Power	(w)	16,100	5,300	5,300
電壓 Voltage	(V)	380	380	380
溫度 Temperature	(°C)	260	260	260
重量 Weight	(kg)	151	80	80

VENIX Food Service Equipment

意大利 VENIX 智能蒸烤焗爐
VENIX Combi Steam Oven

- 預設 99 個記憶設置
  Digital control 99 programs
- 雙向換風系統
  Bi-directional fan system
- 電子注水調節
  Digital water injection regulation
- 自動預熱設置
  Automatic pre-heating setting
- N.10 速度調節
  N.10 speed regulation
- N. 10 烹調循環
  N. 10 cooking cycles for each program
- 蒸氣排氣調節
  Steam Exhaust regulation
- Wi-fi 手機控制
  Wi-fi for remote control
- USB 電子診斷
  USB diagnostics
- 分層溫控 [1]
  Multi-level temperature control[1]

1 只限 SM07TC 或以上型號
For SM07TC or above models only

意大利製造
Made in Italy

型號 Model		SM05TC	SM07TC	SM12TC	SM20TC
有效容量 Validity Capacity		5×GN 1/1	7×GN 1/1	12×GN 1/1	20×GN 1/1
尺寸 – 濶 × 深 × 高 Dimensions – W ×D×H	(mm)	790×945×770	790×945×930	790×945×1260	1050×940×1900
	(in)	31.5"×37.5"×30.5"	31.5"×37.5"×37"	31.5"×37.5"×50"	41.5"×37"×75"
層架相隔空間 Space between trays	(mm)	67	67	67	67
功率 Power	(w)	9,000	10,800	16,100	28,000
電壓 Voltage	(V)	380	380	380	380
溫度 Temperature	(°C)	260	260	260	285
重量 Weight	(kg)	109	129	163	255

意大利 Valko 慢煮棒
Valko Vacuum cooking

型號 Model		KUOCO	IDROCHEF 216
最大容量 Cooking Capacity	(l)	20	60
水深 Immersion depth	(mm)	180	200
尺寸－濶 × 深 × 高 Dimensions – W ×D×H	(mm)	93×172×357	164×220×415
功率 Power	(w)	1,100	2,000
溫度 Temperature	(°C)	30 ~ 95 (±0.1)	30 ~ 95 (±0.1)
重量 Weight	(kg)	3	8

KUOCO

IDROCHEF 216

- 20 個程式設定
  20 customizable programs
- 激光切割和焊接不銹鋼外殼
  Stainless steel case made with laser cut and welding

西班牙 Lacor 慢煮棒
Lacor Vide Gourmet

型號 Model		69302	69192
最大容量 Cooking Capacity	(l)	15	25
尺寸－濶 × 深 × 高 Dimensions – W ×D×H	(mm)	100×100×370	140×140×330
功率 Power	(w)	800	1,500
溫度 Temperature	(°C)	30 ~ 90 (±0.5)	30 ~ 99 (±0.1)

69302

69192

德國 Fusion Chef 慢煮棒
Fusion Chef Sous Vide Cooker

型號 Model		PERAL 9FT1000	DIAMOND 9FT2000
最大容量 Cooking Capacity	(l)	58	58
水深 Immersion depth	(mm)	165	165
尺寸－濶 × 深 × 高 Dimensions – W ×D×H	(mm)	133×212×330	133×212×330
功率 Power	(w)	2,000	2,000
溫度 Temperature	(°C)	25 ~ 95 (±0.03)	25 ~ 95 (±0.01)
重量 Weight	(kg)	4.8	5

PEARL 9FT1000

DIAMOND 9FT2000

- 強力循環水泵保持水溫穩定
  Strong circulating pump ensures ooptimum temperature stability
- 防缺水系統
  Warning system for low water level

SousVide 慢煮爐
SousVide water oven

型號 Model		Demi Water Oven	Water Oven st/steel
最大容量 Cooking Capacity	(l)	9	10
尺寸－濶 × 深 × 高 Dimensions – W ×D×H	(mm)	290×280×330	290×360×290
功率 Power	(w)	550	850
溫度 Temperature	(°C)	30 ~ 99 (±0.5)	30 ~ 99 (±0.5)

- 操作寧靜
  Quiet Operation
- 一體式內置容器
  Self Contained Design

SVS09L

SVS10LS

UNIVERSAL

GVS12

V3840

MINI MINI

OPTIMA

UNICA

DG45

抽真空機 Vacuum Pack Machine

型號 Model	機身尺寸 – 濶 × 深 × 高 Dimensions – W ×D×H (mm)	封條 Seal bar (mm)	機室尺寸 – 濶 × 深 × 高 Chamber Dimensions – W ×D×H (mm)	功率 Power (w)	真空泵排氣量 Vacuum capacity (m^3/hr)
GVS12	370×144×80	300	–	120	0.5
V3840	428×151×261	280	–	105	0.5
MINI MINI	370×260×130	350	–	250	1.2
UNIVERSAL	370×530×270	300	310×350×120	350	9.6
OPTIMA	420×530×400	350	360×400×190	450	9.6
UNICA	470×550×430	400	410×450×220	900	14.4
DG45	560×610×450	450	460×500×220	950	24

MINI JUMBO

JUMBO 30

JUMBO 42

BOXER 42

荷蘭 Henkelman 抽真空機 Henkelman Vacuum Pack Machine

型號 Model	機身尺寸 – 濶 × 深 × 高 Dimensions – W ×D×H (mm)	封條 Seal bar (mm)	機室尺寸 – 濶 × 深 × 高 Chamber Dimensions – W ×D×H (mm)	功率 Power (w)	真空泵排氣量 Vacuum capacity (m^3/hr)
MINI JUMBO	450×330×295	280	310×280×85	300	4
JUMBO 30	525×450×370	350	370×350×150	400	8
JUMBO 42	525×480×430	420	370×420×180	550	16
BOXER 42	530×490×440	420	370×420×180	1,000	21

意大利製造
Made in Italy

TS12

TS22

TS22R

TI32R

絞肉機 Meat Mincers

型號 Model	尺寸 – 濶 × 深 × 高 Dimensions – W ×D×H (mm)	功率 Power (w)	其他 Others
TS12	220×370×440	750	不銹鋼 / 鑄鐵推進器
TS22	240×440×510	1,100	不銹鋼 / 鑄鐵推進器
TI22R	260×450×530	1,500	不銹鋼
TI32R	300×475×560	2,200	不銹鋼

漢堡壓 Presshamburger

型號 Model	尺寸 – 濶 × 深 × 高 Dimensions – W ×D×H (mm)	直徑 Cylinder (mm)	漢堡重量 Hamburger weight (g)
FHA100	190×250×320	Ø100	70 ~ 150

FHA100

FIN101

腸機 Sausage Fillers

型號 Model	尺寸 – 濶 × 深 × 高 Dimensions – W ×D×H (mm)	容量 Capacity (L)	其他 Others
FIN101	230×800×240	7	15, 23, 28, 38 mm 咀 (跟機)
FIN103 (直身)	300×460×740	7	15, 23, 28, 38 mm 咀 (跟機)

FIN103

意大利製造
Made in Italy

FM250VF250

變速
Variable speed

FM250VV250

另有專用配件
可供選購
Optional

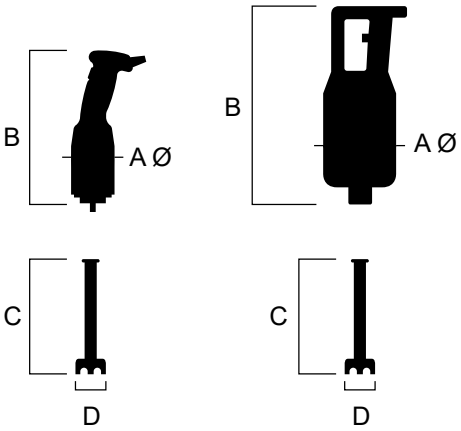

FM350VF400

變速
Variable speed

FM450VVC400

另有專用配件
可供選購
Optional

手提攪拌棒 Handheld Mixer

型號 Model	機身尺寸 – 濶 × 深 × 高 Body dimensions – W ×D×H (mm)					功率 Power (w)	轉速 Motor speed (rpm)	可攪拌容量 *1 Holding capacity (L)
	A	B	C	D	B+C			
FM250VF250 輕型定速攪捧	75	285	270	75	520	250	15,000	20
FM250VV250 輕型變速攪捧	75	285	270	75	520	250	2,500 ~ 15,000	20
FM350VF400 重型定速攪捧	130	360	430	95	780	350	15,000	80
FM450VVC400 重型變速攪捧	130	380	430	95	800	450	2,000 ~ 17,000	100

＊ 另備有不同攪棍長度，歡迎查詢
Different size of Blender tube for options

*1 根據標準攪棍長度
Base on default mixer length

12S / 22SN

絞肉機 Meat Mincers

fimar

意大利製造
Made in Italy

型號 Model	尺寸 – 濶 × 深 × 高 Dimensions – W ×D×H (mm)	功率 Power (w)	其他 Others
12S	540×250×430	750	不銹鋼 / 鑄鐵推進器
22SN	450×290×520	1,200	不銹鋼 / 鑄鐵推進器
22C	410×310×510	1,200	全不銹鋼
32RS	460×340×530	2,300	全不銹鋼

MX25
FX40
MX40

手提攪拌棒 Handheld Mixer

型號 Model	尺寸 – 濶 × 深 × 高 Dimensions – W ×D×H (mm)	功率 Power (w)	轉速 Motor speed (rpm)	可攪拌容量 *1 Holding capacity (L)	標準攪棍長度 Default mixer length (mm)
MX25	135×100×600	250	13,000	30	300
MX40	155×120×790	400	2,500 ~ 11,000 250 ~ 1,500	60	400
MX42S	170×120×740	400	11,000	60	400
FX40	155×120×660	400	2,500 ~ 11,000 250 ~ 1,500	60	350 – 打蛋器

＊ 另備有不同攪棍長度，歡迎查詢
Different size of Blender tube for options

*1 根據標準攪棍長度
Base on default mixer length

BC3N

CL5 / CL8

粉碎機 Cutter Mixer

型號 Model	尺寸 – 濶 × 深 × 高 Dimensions – W ×D×H (mm)	功率 Power (w)	轉速 Motor speed (rpm)	可攪拌容量 Holding capacity (L)	水箱最大儲水量 Max liquid capacity in tank (L)	其他 Others
BC3N	520×320×620	370	730	3	1.7	可攪疏菜、生果、堅果、肉類
CL5	240×310×570	750	1,400	5	2.1	
CL8	240×310×620	750	1,400	8	2.4	

FIMAR PPN/5

薯仔去皮機 Potato Peeler

型號 Model	尺寸 – 濶 × 深 × 高 Dimensions – W ×D×H (mm)	功率 Power (w)	每小時產量 Hour Production (kg/h)	最大容量 Max Load (kg)
PPN5	830×530×740	370	60	5
PPN10M	830×530×950	750	120	10
PPN18M	830×530×950	1,100	220	18

robot coupe®

法國製造
Made in France

手提攪拌棒 Handheld Mixer

MICROMIX | MINI MP 240 V.V. | MP 350 ULTRA | MP 450 ULTRA | MP 550 ULTRA

型號 Model	機身尺寸 – 濶 × 深 × 高 Body dimensions – W ×D×H (mm)	功率 Power (w)	轉速 Motor speed (rpm)
Micromix	68×68×430	220	1,400 ~ 14,000
Mini MP 240 V.V.	78×78×520	270	2,000 ~ 12,500
MP 350 ULTRA	125×125×725	440	9,500
MP 450 ULTRA	125×125×825	500	9,500
MP 550 ULTRA	125×125×925	750	9,000

＊ 另備有不同攪棍長度，歡迎查詢
Different size of Blender tube for options

BLIXER 3 | CL 50 ULTRA | J 80 ULTRA | R2 | R3-1500

R3-3000 | R 301 | R 301 ULTRA | R 402 V.V.

粉碎機 Vegetable Preparation Machine

型號 Model	機身尺寸 – 濶 × 深 × 高 Body dimensions – W ×D×H (mm)	切割容器容量 Cutter bowl capacity (L)	功率 Power (w)	轉速 Motor speed (rpm)
Blixer 3	242×304×444	3.7	750	3,000
CL 50 Ultra	390×310×610	–	550	375
J 80 Ultra	235×535×502	–	700	3,000
R 2	200×280×350	2.9	550	1,500
R 3 1500	320×210×400	3.7	650	1,500
R 3 3000	210×320×400	3.7	650	3,000
R 301	226×304×427	3.7	650	1,500
R 301 Ultra	325×300×550	3.7	650	1,500
R 402 V.V.	320×304×590	4.5	1,000	300 ~ 3,500（切割） 300 ~ 1,000（蔬菜處理）

MD95

MD98

MD91

JUNIOR STANDARD

Dynamic®

法國製造
Made in France

SMX600E / SMX600DSC

SMX800E / SMX800DSC

JUNIOR COMBI

變速
Variable speed

BM2000

變速
Variable speed

手提攪拌棒 Handheld Mixer

型號 Model	尺寸 – 濶 × 深 × 高 Dimensions – W ×D×H (mm)	功率 Power (w)	轉速 Motor speed (rpm)	可攪拌容量 Mixer capacity (L)	標準攪棍長度 Default mixer length (mm)
MD95	110×90×490	250	9,500	4	160
MD98	120×115×620	350	9,500	30	300
MD91	120×120×745	500	9,500	100	400
Junior Standard	100×102×530	270	9,500	12	230
SMX600E / SMX600DSC	163×125×800	850	11,000	300	530
SMX800E / SMX800DSC	163×125×960	1,000	11,000	300	680
Junior Combi 攪棍 Mixer 打蛋器 Whip	310×100×350	250	0 ~ 9,500 0 ~ 2,000	25	230 200
BM2000 (機身 Motor block)	122×122×350	460	0 ~ 9,500	100	*500 – M500 攪拌棍 *420 – M90 攪拌棍 *245 – F90 打蛋器 *420 – AP90 磨薯仔棍

* 另外選購 Optional

E10

E20

手動沙律脫水機 Salad Spinner

型號 Model	尺寸 – 濶 × 深 × 高 Dimensions – W ×D×H (mm)	容量 Capacity (L)
E10	340×340×470	10
E20	435×440×540	20

MOD250

MOD300

切片機 Gravity Slicer

型號 Model	尺寸－濶 × 深 × 高 Dimensions – W ×D×H (mm)	功率 Power (w)	刀片直徑 Blade size (mm)	刀片直徑 Blade size (in)	切割厚度 Slice thickness (mm)
MOD250	470×280×380	120	Ø250	Ø10"	0 ~ 16
MOD300	530×330×460	250	Ø300	Ø12"	0 ~ 15

200

2000

J-210

J-310

鋸骨機 Band Saw

型號 Model	尺寸－濶 × 深 × 高 Dimensions – W ×D×H (mm)	功率 Power (w)	鋸帶長度 Cutting height (mm)	最大切割厚度 Slice thickness (mm)	工作台尺寸 Working table (mm)
200	460×430×730	1,125	1520	185	330×330
2000	540×470×890	1,125	1830	210	395×375
J-210	520×470×820	650	1650	155	500×380
J-310	590×570×1040	1,100	2000	180	560×425

TS-907

製造 台灣

甘蔗汁機 Sugar Cane Juice Extractor

型號 Model		TS-907
尺寸－濶 × 深 × 高 Dimensions – W ×D×H	(mm)	430×500×1020
功率 Power	(w)	380

TS-902

自動分割機 Automatic Cutter

型號 Model		TS-902
尺寸－濶 × 深 × 高 Dimensions – W ×D×H	(mm)	800×500×850
功率 Power	(w)	380
分割大小 Divided Size	(g)	20 ~ 100
分割速度 Output	(pcs/min)	40 ~ 100

TS-824

絞肉機 Meat Crusher

型號 Model		TS-824A	TS-824B	TS-824C
尺寸－濶 × 深 × 高 Dimensions – W ×D×H	(mm)	600×260×300	600×260×300	600×260×300
功率 Power	(w)	380	560	750

絞肉機 / 切肉機
Mixer / Cutter

型號 Model		QRTS-200 座地穿梭機	QRTS-100 座枱切肉機
刀距 Blade distance	(mm)	3	3
尺寸 – 濶 × 深 × 高 Dimensions – W ×D×H	(mm)	460×585×890	330×460×435
	(in)	18"×23"×35"	13"×18"×17"
功率 Power	(w)	750	550
電壓 Voltage	(V)	220 / 380	220

絞切兩用機
Mix-cut Machine

型號 Model		JQ-48
尺寸 – 濶 × 深 × 高 Dimensions – W ×D×H	(mm)	640×340×420
	(in)	25.5"×23"×17"
切片厚度	(mm)	3.0
切片產量	(kg/h)	300
絞肉產量	(kg/h)	80
功率 Power	(w)	300
電壓 Voltage	(V)	220

JQ-48

絞肉機
Mixer

型號 Model		TC-12	TC-22	MM-12	MM-22A
尺寸 – 濶 × 深 × 高 Dimensions – W ×D×H	(mm)	480×450×260	500×480×275	380×210×405	410×220×410
	(in)	14"×17"×22"	22"×20"×32"	29"×32"×47"	29"×32"×47"
絞肉產量	(kg/h)	120	300	120	220
功率 Power	(w)	500	1,000	800	900
電壓 Voltage	(V)	220	220	220	220

攪粉機
Mixer

型號 Model		B10	B20	VFM-30
尺寸 – 濶 × 深 × 高 Dimensions – W ×D×H	(mm)	460×585×890	460×585×890	460×585×890
	(in)	14"×17"×22"	22"×20"×32"	29"×32"×47"
可攪拌容量 Holding capacity	(L)	10	20	30
麵團承載量 Mixing Capacity	(kg)	1.5	3	8
功率 Power	(w)	600	1,100	2,500
電壓 Voltage	(V)	220	220	220

台灣製造

TS-101

TS-201

TS-208

TS-30C

TS-240

TS-518

TS-568

攪粉機
Mixer

型號 Model	尺寸－濶 × 深 × 高 Dimensions – W ×D×H		功率 Power	轉速 Motor speed	可攪拌容量 Holding capacity	麵團承載量 Flour Capacity
	(mm)	(in)	(w)	(rpm)	(L)	(kg)
TS-101	470×360×610	18.5"×14.5"×24"	250	180 / 280 / 630	10	1.5
TS-201	520×480×810	20.5"×20"×32"	380	110 / 225 / 475	20	3
TS-208	640×600×1010	25.5"×24"×40"	750	80 / 168 / 310	30	6
TS-30C (雙葉)	550×510×1260	22"×20"×50"	380		30	10 ~ 15
TS-240	560×590×1060	22"×23.5"×42"	1,120	80 / 166 / 316	40	9
TS-518	690×690×1070	27.5"×27.5"×42.5"	1,500	90 / 200 / 400	50	12
TS-568	1200×720×1170	47.5"×28.5"×46"	3,560		130	50

台灣

TS-813

TS-801

TS-802

壓麵機
Dough Press, Noodle Maker

型號 Model	尺寸 – 濶 × 深 × 高 Dimensions – W ×D×H		功率 Power	輸送帶 Conveyor	輪寬 Roller
	(mm)	(in)	(w)	(mm)	(mm)
TS-813A	380×390×360	15"×15.5"×14.5"	380	–	–
TS-813B	380×480×360	15"×19"×14.5"	560	–	–
TS-801A	1800×760×600	71"×30"×24"	380	430×1700	88×435
TS-801B	1800×850×600	71"×33.5"×24"	380	515×1700	88×520
TS-802A	2100×760×1100	83"×30"×43.5"	380	430×2000	88×435
TS-802B	2100×850×1100	83"×33.5"×43.5"	380	515×2000	88×520
TS-802C	2500×850×1100	98.5"×33.5"×43.5"	750	515×2400	88×520
TS-802D	2500×960×1100	98.5"×38"×43.5"	750	630×2400	88×635
TS-802E	3000×960×1100	118.5"×38"×43.5"	750	630×2900	88×635

台灣

TS-803

TS-804

長型多士整型機
Dough Moulder

型號 Model	尺寸 – 濶 × 深 × 高 Dimensions – W ×D×H		功率 Power	輸送帶 Conveyor	機輪 Roller
	(mm)	(in)	(w)	(mm)	(mm)
TS-803A	1210×580×1050	48"×23"×41.5"	380	290×1960	90×300
TS-803B	1360×580×1100	53.5"×23"×43.5"	380	290×2280	90×300
TS-803C	1360×680×1100	53.5"×27"×43.5"	750	380×2280	90×390
TS-804A	1300×580×1080	51.5"×23"×42.5"	380	350×2200	76×290
TS-804B (可整型法國麵包)	1300×680×1080	51.5"×27"×42.5"	750	430×2200	76×410

台灣

手動分塊機
Dough Divider

型號 Model		TS-805
分塊範圍 Dividing Range	(g)	30 ~ 100
分塊範圍 Dividing Pcs	(pcs)	36
尺寸 – 濶 × 深 × 高 Dimensions – W ×D×H	(mm)	380×500×610
	(in)	15"×20"×24"

台灣

多士切片機
Bread Slicer

型號 Model		TS-202
刀距 Blade distance	(mm)	12
尺寸 – 濶 × 深 × 高 Dimensions – W ×D×H	(mm)	680×630×730
	(in)	27"×25"×29"
功率 Power	(w)	200

台灣

不銹鋼製麵條機
Dough Press Machine

型號 Model		TS-815
尺寸－濶 × 深 × 高 Dimensions – W ×D×H	(mm)	520×440×510
	(in)	20"×17"×20"
功率 Power	(w)	186

台灣

輕巧型製麵條機
Noodles Making Machine

型號 Model		TS-814
尺寸－濶 × 深 × 高 Dimensions – W ×D×H	(mm)	230×270×260
	(in)	9"×10.5"×10"
功率 Power	(w)	250

台灣

多功能切菜機
Vegetable Cutter

型號 Model		TS-508-1
尺寸－濶 × 深 × 高 Dimensions – W ×D×H	(mm)	420×330×740
	(in)	16.5"×13"×29"
功率 Power	(w)	375

台灣

切蔥機
Shallot Cutter

型號 Model		TS-302
尺寸－濶 × 深 × 高 Dimensions – W ×D×H	(mm)	500×350×520
	(in)	19.7"×13.8"×20.5"
功率 Power	(w)	40

台灣

10 斤分離式脫漿 / 脫水機
Liquid Extracting

型號 Model		TS-811	TS-810	MH-819A
尺寸－直徑 × 高 Dimensions – Dia.×H	(mm)	∅390×900	∅450×830	500×400×830
	(in)	∅15.5"×35.5"	∅18"×33"	20"×16"×33"
功率 Power	(w)	375	375	375

台灣

磨豆米機
Soybean Grinder

型號 Model		TS-831-1	TS-831-2
產能 Output	(kg/hr)	20～60（米 rice) 20～40（黃豆 bean)	40～80（米 rice) 30～60（黃豆 bean)
磨石直徑 Diameter of the grinding stone	(mm)	125	150
尺寸－濶 × 深 × 高 Dimensions – W ×D×H	(mm)	480×280×1120	520×330×1250
	(in)	19"×11"×44"	20.5"×13"×49.5"
功率 Power	(w)	375	750

台灣

磨豆分渣機
Soybean Grinder, Separate

型號 Model		TS-832-1	TS-832-2	TS-832-3
產能 Output	(kg/hr)	10 ~ 25	35 ~ 45	50 ~ 140
磨石直徑 Diameter of the grinding stone	(mm)	92	100	120
尺寸 – 濶 × 深 × 高 Dimensions – W ×D×H	(mm)	400×400×630	400×470×1030	500×560×1120
	(in)	16"×16"×25"	16"×18.5"×40.5"	20"×22"×44"
功率 Power	(w)	750	1,200	1,500

台灣

粉碎機
Grinding Machine

型號 Model		TS-02	TS-04	TS-08
粉碎槽尺寸 – 直徑 × 高 Grinding trough size – Dia.×H	(mm)	∅114×92	∅139×95	∅174×124
尺寸 – 濶 × 深 × 高 Dimensions – W ×D×H	(mm)	172×136×285	207×195×625	220×195×390
	(in)	7"×5.5"×11"	8"×7.5"×24.5"	8.5"×7.5"×15.5"
功率 Power	(w)	940	1,200	1,800
轉速 Speed	(rpm)	28,000	25,000	25,000

台灣

粉碎機
Grinding Machine

型號 Model		TS-12	TS-34	TS-20
粉碎槽尺寸 – 直徑 × 高 Grinding trough size – Dia.×H	(mm)	∅174×143	∅175×80	∅230×110
尺寸 – 濶 × 深 × 高 Dimensions – W ×D×H	(mm)	220×195×420	500×300×540	650×450×900
	(in)	8.5"×7.5"×16.5"	19.5"×12"×21.5"	25.5"×18"×35.5"
功率 Power	(w)	1,900	750	1,500
轉速 Speed	(rpm)	26,000	3,450	3,450

SL003-1P

SL003-2P

SL003-3P

凍飲機
Frozen Drink Machine

型號 Model	尺寸－濶 × 深 × 高 Dimensions－W ×D×H (mm)	功率 Power (w)	容量 Capacity (L)
SL003-1P	280×470×690	200	12
SL003-2P	410×340×690	200	2×12
SL003-3P	610×430×690	320	3×12
LP30B-W	535×520×808	705	30
LJ30（攪拌式）	535×520×808	705	30

LP30B-W

LJ30

意大利凍飲機
Italian Frozen Drink Machine

COF 1M

COF 2M

COF 3M

COF 4M

型號 Model	尺寸－濶 × 深 × 高 Dimensions－W ×D×H (mm)	功率 Power (w)	容量 Capacity (L)
COF 1M	200×440×675	150	12
COF 2M	400×440×675	230	2×12
COF 3M	600×440×675	420	3×12
COF 4M	800×440×675	230×2	4×12

意大利製造
Made in Italy

日本食品處理器
Japanese Food Processing Machine

手動式多功能切片機，不僅能切絲、切片，配合特製刀片更可以切成網狀或網中小魚的圖案。

切絲

切片

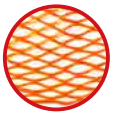
漁網

網中小魚

手動切絲、切片機 Tsumataro garnish cutter

型號	Model		CB106011
尺寸	Dimensions	(mm)	300×250×170
重量	Weight	(kg)	1.9
食材最大直徑	Max. diameter	(mm)	100
食材最大濶度	Max. width	(mm)	120

只需簡單步驟便可刨出絲條。

1 mm

2.5 mm

4 mm

手動刨絲機（豪華型） Tsumakirikun garnish cutter

型號	Model		CB106018
尺寸	Dimensions	(mm)	370×135×210
重量	Weight	(kg)	1.1
食材最大直徑	Max. diameter	(mm)	130
食材最大濶度	Max. width	(mm)	150

將手柄連接軸插入椰菜內，調整厚度，轉動手柄便能刨出細緻的菜絲。

紫甘藍絲

椰菜絲

手動椰菜刨絲機 Manual cabbage slicer

型號	Model		CB104005
尺寸	Dimensions	(mm)	240×220×300
重量	Weight	(kg)	1.8
食材最大直徑	Max. diameter	(mm)	Ø220
厚度	Thickness	(mm)	~2.5
處理能力	Process ability		每個 2 分鐘

將大蔥切成小段和去芯，然後放進入口，輕鬆轉動手柄便能切成幼絲。

大蔥絲

青蔥絲

手動蔥絲機（需去芯） Shiraga 2000 (No core type)

型號	Model		CB105051
尺寸	Dimensions	(mm)	195×240×255
重量	Weight	(kg)	2
食材最大直徑	Max. diameter	(mm)	22×27
切絲厚度	Size of green onion	(mm)	1.5
處理能力	Process ability		2 kg / 10 分鐘

馬達和刀片可輕易取出，方便清潔。

電動

大蔥絲

青蔥絲

電動蔥絲機（連芯） Electric Shiraga 2000 (Core type)

型號	Model		CB105050
尺寸	Dimensions	(mm)	200×370×375
重量	Weight	(kg)	5.5
切絲厚度	Size of green onion	(mm)	3
處理能力	Process ability		3 kg / 5 分鐘

機身輕巧，簡單易用，方便清潔。

大蔥絲

青蔥絲

手動蔥絲機（連芯） Manual Shiraga 2000 (Core type)

型號	Model		CB105019
尺寸	Dimensions	(mm)	195×240×285
重量	Weight	(kg)	2
切絲厚度	Size of green onion	(mm)	3
處理能力	Process ability		3 kg / 10 分鐘

滑動式 V 型刀片，可拆卸刀架方便清潔。

MADE IN JAPAN 日本製造

幼椰菜絲　蓮藕片　洋蔥片

多功能手動切絲、切片機　High Slice

型號	Model		CB103012
尺寸	Dimensions	(mm)	380×260×220
重量	Weight	(kg)	2.4
最大可用尺寸	Size of insert	(mm)	109×53~160
切片厚度	Thickness	(mm)	0.5 ~ 15

高效能手動蔥機有 3 種厚度選擇，適合不同菜式需要。

MADE IN JAPAN 日本製造

薄蔥粒　大蔥粒

手動切蔥機　Manual Negihei

型號	Model		CB105007
尺寸	Dimensions	(mm)	400×230×360
重量	Weight	(kg)	3.9
厚度調整	Adjustment range	(mm)	1.0 / 1.5 / 2.0
附件	Attachment	(mm)	遮檔板手、替換刀片

120 mm 闊刀片方便將大型蔬果切片切絲。

MADE IN JAPAN 日本製造

蕃茄片　青瓜片　紅蘿蔔絲

切片、切絲器　Sengiri Slicekun

型號	Model		CB103191
尺寸	Dimensions	(mm)	350×145×28
重量	Weight	(kg)	0.45
切割闊度	Max. width	(mm)	120
厚度	Thickness	(mm)	~ 3
附件	Attachment		1.0 mm、2.5 mm 刀片

輕巧細小的電動磨蓉機，馬力強大。

電動

MADE IN JAPAN 日本製造

蒜蓉　蘿蔔蓉

電動磨蓉機　Super Oroshimaru

型號	Model		CB104027
尺寸	Dimensions	(mm)	180×270×310
重量	Weight	(kg)	3.0
功率	Power	(w)	120
處理能力	Process ability		20 秒（半個 Ø50 mm 蘿蔔）
連續使用時間	Usage time	(min)	10

可更換切片圓盤來改變切出食材的厚度。

MADE IN JAPAN 日本製造

電動

檸檬片　幼椰菜絲　蓮藕片　洋蔥片

電動多功能切絲切片機　Vegg Slicer

型號	Model		CB104190
尺寸	Dimensions	(mm)	310×320×516
重量	Weight	(kg)	6.4
功率	Power	(w)	40
轉速	Speed	(rpm)	148
連續使用時間	Usage time	(min)	30

附有十字刀片，簡單製造餃子餡料。

MADE IN JAPAN 日本製造

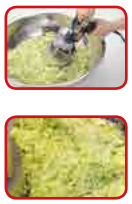

電動

電動餃子打餡機

型號	Model		KD051097
尺寸	Dimensions	(mm)	Ø152×363
重量	Weight	(kg)	3.0
功率	Power	(w)	120

聯品章魚丸爐
Luen Pun Takoyaki

型號 Model		MQ1	MQ2	MQ3
尺寸 – 濶 × 深 × 高 Dimensions – W ×D×H	(mm)	230×370×220	455×370×220	680×370×220
	(in)	9"×14.5"×9"	18"×14.5"×9"	27"×14.5"×9"
功率 Power	(w)	1,500	1,500×2	1,500×3
電壓 Voltage	(V)	220	220	220

聯品特色餅爐
Luen Pun Crepe Machine

型號 Model		窩夫機	雪糕皮機	雞蛋仔爐	格仔餅爐
尺寸 – 濶 × 深 × 高 Dimensions – W ×D×H	(mm)	300×250×380	250×480×250	270×413×230	270×413×230
	(in)	12"×10"×15"	10"×19"×10"	11"×16.5"×9"	11"×16.5"×9"
功率 Power	(w)	1,100	1,100	1,100	1,100
電壓 Voltage	(V)	220	220	220	220

法國 Roller Grill 班戟爐
Roller Grill Crepe Machine

型號 Model		CFE 400	CVE 400	CSE 350 / CSE 400	CDE 350 / CDE 400
尺寸 – 濶 × 深 × 高 Dimensions – W ×D×H	(mm)	400×400×200	450×500×240	450×500×240	860×500×240
	(in)	16"×16"×8"	18"×20"×9.5"	18"×20"×9.5"	34"×20"×9.5"
功率 Power	(w)	3,600	2,500	3,000 / 3,600	3,000×2 / 3,600×2
電壓 Voltage	(V)	230	230	230	380 / 230

法國 Roller Grill 窩夫爐
Roller Grill Waffle Iron

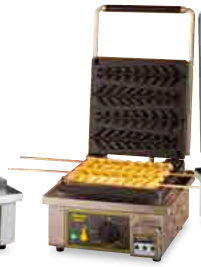

型號 Model							
	單頭	GES 10	GES 20	GES 23	GES 40	GES 75	GES 80
	雙頭	GED 10	GED 20	–	GED 40	GED 75	GED 80
尺寸 – 濶 × 深 × 高 Dimensions – W ×D×H	(mm)	305×440×230 550×440×230	305×440×230 550×440×230	305×440×230	305×440×230 550×440×230	305×440×230 550×440×230	305×440×230 550×440×230
	(in)	12"×17.5"×9" 22"×17.5"×9"	12"×17.5"×9" 22"×17.5"×9"	12"×17.5"×9"	12"×17.5"×9" 22"×17.5"×9"	12"×17.5"×9" 22"×17.5"×9"	12"×17.5"×9" 22"×17.5"×9"
功率 Power	(w)	1,600 3,200	1,600 3,200	1,600	1,600 3,200	1,600 3,200	1,600 3,200
電壓 Voltage	(V)	230	230	230	230	230	230

另有更多 Roller Grill 烤爐，請參閱第 91 頁的「法國 Roller Grill 產品大全」。

聯品電熱炸爐
Luen Pun Electric Fryer

型號 Model		H003-1/2DM8	H003-2/3DM8	H003-1/2MM8
尺寸 – 濶 × 深 × 高 Dimensions – W ×D×H	(mm)	280×435×245	360×435×245	560×445×245
	(in)	11"×17"×9.5"	14"×17"×9.5"	22"×17.5"×9.5"
功率 Power	(w)	3,000	2,000×2	3,000×2
電壓 Voltage	(V)	220	220	220

法國 Roller Grill 電熱炸爐
Roller Grill Electric Fryer

型號 Model		FD 50	FD 80	FD 50+80
尺寸 – 濶 × 深 × 高 Dimensions – W ×D×H	(mm)	190×425×320	280×425×320	490×425×320
	(in)	7.5"×17"×12.5"	11"×17"×12.5"	19.5"×17"×12.5"
功率 Power	(w)	3,200	3,400	3,200+3,600
電壓 Voltage	(V)	230	230	2×230

法國 Roller Grill 電熱炸爐
Roller Grill Electric Fryer

型號 Model		RFE 20 C	RFE 16 C	RF 25 S
尺寸 – 濶 × 深 × 高 Dimensions – W ×D×H	(mm)	400×600×980	400×600×980	400×655×970
	(in)	16"×24"×38.5"	16"×24"×38.5"	16"×26"×38.5"
功率 Power	(w)	12,000	12,000	18,000
電壓 Voltage	(V)	380	380	380

電熱扒爐
Electric Griddle

新增邊位焊接加工
雙重防漏、防菌衛生

聯品電熱扒爐
Luen Pun Electric Griddle

型號 Model		H004-PM10	H004-PM16	H004-PM21	H004-PM24	H004-PM30
尺寸－濶 × 深 × 高 Dimensions – W ×D×H	(mm)	254×420×280	410×495×280	550×460×280	610×495×280	765×495×280
	(in)	10"×16.5"×11"	16"×19.5"×11"	21.5"×18"×11"	24"×19.5"×11"	30"×19.5"×11"
功率 Power	(w)	3,000	3,000	3,000	2×3,000	3×3,000

法國 Roller Grill 鑄鐵板扒爐
Roller Grill Cast-Iron Griddle

型號 Model		PSF 400 E	PSF 600 E
尺寸－濶 × 深 × 高 Dimensions – W ×D×H	(mm)	400×475×230	600×475×230
	(in)	16"×19"×9"	24"×19"×9"
功率 Power	(w)	3,000	2×3,000

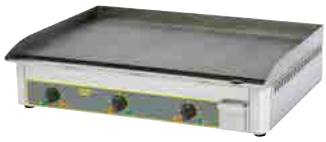

法國 Roller Grill 鋼板扒爐
Roller Grill Decarbonized Steel Griddle

型號 Model		PSR 400 E	PSR 600 E	PSR 900 E
尺寸－濶 × 深 × 高 Dimensions – W ×D×H	(mm)	400×475×230	600×475×230	900×475×230
	(in)	16"×19"×9"	24"×19"×9"	35.5"×19"×9"
功率 Power	(w)	3,000	2×3,000	3×3,000

AT-936

AT-937

AT-938

EB-450

EB-600

電面火爐 Electric Salamander

型號 Model		AT-936	AT-937	AT-938	EB-450 (升降式)	EB-600 (升降式)	EB-800 (升降式)
尺寸 – 濶 × 深 × 高 Dimensions – W ×D×H	(mm)	570×340×260	800×450×470	580×390×390	450×450×500	600×450×500	800×450×500
升降行程 Up & down travel	(mm)	–	–	–	0 ~ 140	0 ~ 140	0 ~ 140
溫度範圍 Temperature	(°C)				50 ~ 300	50 ~ 300	50 ~ 300
功率 Power	(w)	2,000	4,000	2,200	2800	4,000	5,600
電壓 Votage	(V)	220	220	220	220	220	220

多士爐 Toaster

英國勞耐牌
Rowlett Rutland

型號 Model		4ATS-254 4 片薄多士爐	4WTS-254E 4 片厚多士爐	6ATS-261 6 片薄多士爐
尺寸 – 濶 × 深 × 高 Dimensions – W ×D×H	(mm)	370×210×225	370×210×220	460×210×225
功率 Power	(w)	2,300	2,300	3,300
電壓 Votage	(V)	220	220	220

施樂牌
SILK-ROAD

型號 Model		SR-428 4 片不銹鋼多士爐	SR-228 2 片不銹鋼多士爐
尺寸 – 濶 × 深 × 高 Dimensions – W ×D×H	(mm)	280×250×210	180×160×200
功率 Power	(w)	1,800	1,050
電壓 Votage	(V)	220	220

SR-428

鏈式多士爐
Electric Conveyor Toaster

型號 Model		TT-150	TT-300	TT-450
尺寸 – 濶 × 深 × 高 Dimensions – W ×D×H	(mm)	288×418×387	368×418×387	468×418×387
功率 Power	(w)	1,340	2,240	2,640
電壓 Votage	(V)	220	220	220

TT-150

聯品串燒爐
Luen Pun Skewer Furnace

型號 Model		H023-SBQ23	H023-SBQ24	H023-SBQ22
尺寸 – 濶 × 深 × 高 Dimensions – W ×D×H	(mm)	584×280×178	610×330×178	559×457×203
	(in)	23"×11"×7"	24"×13"×7"	22"×18"×8"
功率 Power	(w)	3,000	3,000	3,000×2
電壓 Voltage	(V)	220	220	220

聯品串燒爐
Luen Pun Skewer Furnace

型號 Model		ZB-2	ZB-3	ZB-5
尺寸 – 濶 × 深 × 高 Dimensions – W ×D×H	(mm)	587×330×135	660×330×135	712×200×135
	(in)	23"×13"×5.5"	26"×13"×5.5"	28"×8"×5.5"
功率 Power	(w)	3,000	2,000×2	3,000
電壓 Voltage	(V)	220	220	220

聯品串燒爐
Luen Pun Skewer Furnace

型號 Model		ZB-8	ZB-7	Q24-1
尺寸 – 濶 × 深 × 高 Dimensions – W ×D×H	(mm)	735×330×135	560×390×195	610×230×165
	(in)	29"×13"×5.5"	22"×15.5"×8"	24"×9"×6.5"
功率 Power	(w)	3,000×2	2,000×2	2,000
電壓 Voltage	(V)	220	220	220

聯品串燒爐
Luen Pun Skewer Furnace

型號 Model		日式串燒爐	KE5	KE20	KE22
尺寸 – 濶 × 深 × 高 Dimensions – W ×D×H	(mm)	609×330×178	600×320×200	530×550×270	720×550×270
	(in)	24"×13"×7"	24"×12.5"×8"	21"×21.5"×10.5"	28.5"×21.5"×10.5"
功率 Power	(w)	3,000×3	3,500	6,000	9,000
電壓 Voltage	(V)	220	220	220	220

產品 Product	尺寸 – 濶 × 深 × 高 Dimensions – W ×D×H (mm)	(in)
不銹鋼燒烤車 A 款 Stainless Steel BBQ Furnace A	765×460×1020	30"×18"×40"
不銹鋼燒烤車 B 款 Stainless Steel BBQ Furnace B	740×460×790	29"×18"×31"
不銹鋼燒烤車 C 款 Stainless Steel BBQ Furnace C	560×410×665	22"×16"×26"
座枱燒烤爐 D 款 Mini-BBQ Furnace D	405×175×230 580×230×240	16"×7"×9.5" 23"×9.5"×9.5"

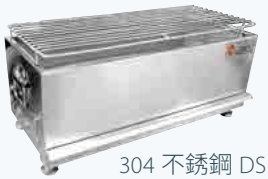

304 不銹鋼 DS 款

304 不銹鋼燒烤叉

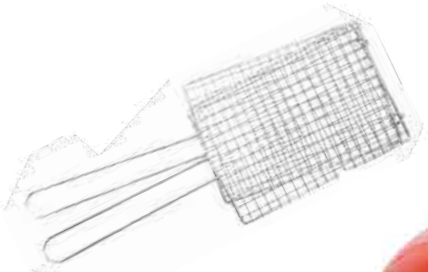

304 不銹鋼燒烤夾

型號 Model	適用人數 No of users	尺寸 – 直徑 × 高 Dimensions – Dia. ×H (mm)	(in)
蘋果燒烤爐 14 吋	3 ~ 4 人	∅ 360×360	∅ 14"×14"
蘋果燒烤爐 17 吋	5 ~ 8 人	∅ 440×700	∅ 17"×28"
蘋果燒烤爐 22 吋	10 人以上	∅ 560×700	∅ 22"×28"

電熱汁箱
Bain Marie

H006 電熱汁箱

1/2

1/4

1/3

1/6

電熱汁箱 Bain Marie

型號 Model		H006-SM21.513	H006-SM17.5	H006-SM29	H006-SM21.5
尺寸 潤 × 深 × 高 Dimensions W ×D×H	(mm)	550×335×305	445×335×305	740×335×305	550×500×305
	(in)	21.5"×13"×12"	17.5"×13"×12"	29"×13"×12"	21.5"×19.5"×12"
功率 Power	(w)	2000	2000	2000	3000
可配份數盆 Gastronorm Containers		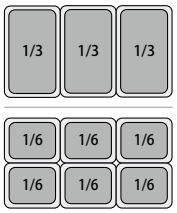			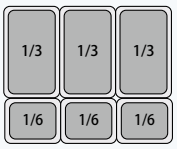

型號 Model		H006-SM13.2	H006-SM19.6	H006-SM13.5	H006-SM19.64	H006-SM14.5
尺寸 潤 × 深 × 高 Dimensions W ×D×H	(mm)	340×195×305	500×195×305	345×270×305	500×270×305	370×335×305
	(in)	13.2"×7.5"×12"	19.6"×7.5"×12"	13.5"×10.6"×12"	19.6"×10.6"×12"	14.5"×13"×12"
功率 Power	(w)	1000	1000	1000	2000	2000
可配份數盆 Gastronorm Containers		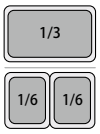	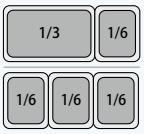		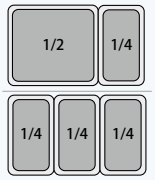	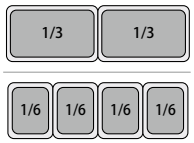

H007

港式义燒汁箱 Hong Kong-style Bain Marie

型號 Model		H007-LM15	H007-LM19
尺寸 潤 × 深 × 高 Dimensions W ×D×H	(mm)	380×280×305	485×355×330
	(in)	15"×11"×12"	19"×14"×13"
功率 Power	(w)	1000	1000

承接來圖訂造
Tailor-made welcomed

H015-KM14.5
電暖粥罎

OW-1070
電熱湯罎

SC-16
麵罎連轆架

TM4
座枱勺麵罎

TM-22
迷你勺麵車

TM5
日式勺麵罎

TM6
腸粉蒸櫃

H008-AM1
腸粉蒸櫃

聯品不銹鋼煮食用具
Luen Pun Stainless Steel Cooking Products

型號 Model	尺寸 – 直徑 × 高 Dimensions – Dia.×H (mm)	(in)	功率 Power (w)	其他 Others
H15-KM14.5	∅370×715	∅14.5"×28"	1,500×4	歡迎訂造 Can be tailor-made
OW-1070	∅510×1070	∅20"×42"	3,000×3	
SC-12 / SC-14 / SC-16	∅305×775 ∅360×775 ∅410×775	∅12"×30.4" ∅14"×30.4" ∅16"×30.4"	3,000 ~ 9,000	
TM-22	360×560×790	14"×22"×31"	3,000×2	
TM4	445×445×395	17.5"×17.5"×15.5"	3,000×2	
TM5	620×500×840	24.5"×20"×33"	3,000×3	
TM6	760×610×1070	30"×24"×42.5"	3,000×3	
H008-AM1	622×483×787	24.5"×19"×31"	9,000	–
H008-AM2	991×610×864	39"×24"×34"	9,000×2	–
H008-AM3	686×432×787	27"×17"×31"	9,000	–

不銹鋼外賣車
Stainless Steel Takeout Cart

承接來圖訂造
Tailor-made welcomed

H15
不銹鋼外賣車

H019-HC2
不銹鋼外賣車

H016-HC4
熱湯池車

H14
不銹鋼外賣車

聯品不銹鋼外賣車
Luen PunStainless Steel Takeout Cart

型號 Model	尺寸 – 濶 × 深 × 高 Dimensions – W ×D×H		功率 Power (w)	附件 Accessories
	(毫米 mm)	(吋 in)		
H15	1070×635×(815+305)	42"×25"×(32"+12")	3000+3000	份數盤
H019-HC2	815×510×815	32"×20"×32"	3000+3000	–
H016-HC4	970×395×815	38"×15.5"×32"	3500+3500	份數盤
H14	1525×635×(815+410)	60"×25"×(32"+16")	3000+3000	份數盤

H019-HC3
不銹鋼外賣車

H13
不銹鋼外賣車

H016-HC6
不銹鋼外賣車

H016-HC5
熱湯池車

承接來圖訂造
Tailor-made welcomed

聯品不銹鋼外賣車
Luen Pun Stainless Steel Takeout Cart

型號 Model	尺寸 – 濶 × 深 × 高 Dimensions – W ×D×H		功率 Power (w)	附件 Accessories
	(毫米 mm)	(吋 in)		
H13	1525×635×(815+410)	60"×25"×(32"+16")	3000+3000	灼麵罎+份數盤
H019-HC3	915×485×815	36"×19"×32"	3000+3000	湯桶
H016-HC6	1220×610×815	48"×24"×32"	3000+3000	–
H016-HC5	610×715×815	24"×28"×32"	2500+2500	份數盤

不銹鋼具系列
Stainless Steel Furniture Series

單星 Kitchen Sink

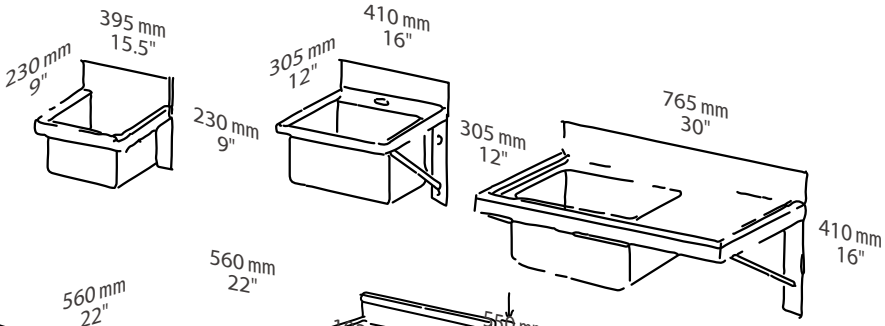

單星台 Kitchen Sink Table

ST-122

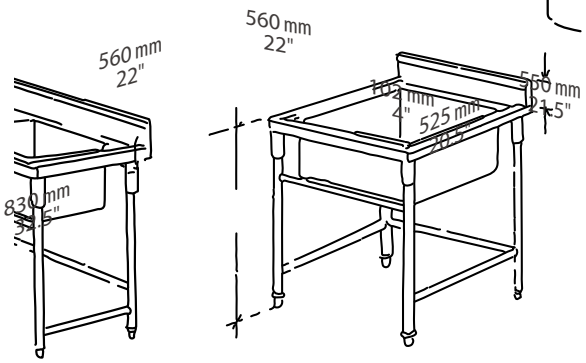

雙星台 Double Bowl Kitchen Sink Table

ST-230

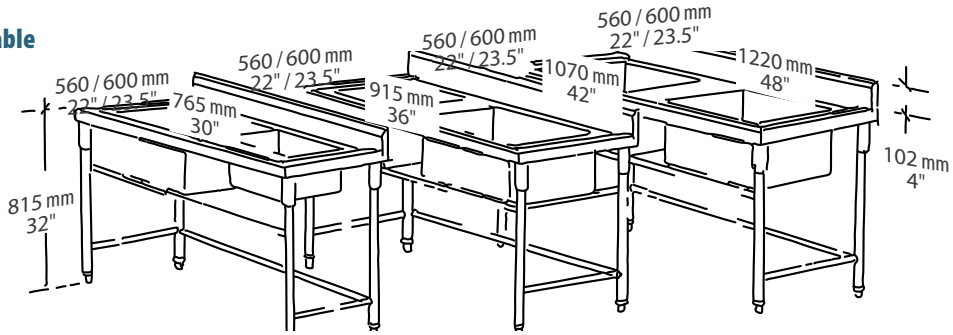

戶外星台 Outdoor Sink Table

ST-330

承接來圖訂造
Tailor-made welcomed

不銹鋼儲物箱 Stainless Steel Box

型號 Model			尺寸 – 濶 × 深 × 高 Dimensions – W × D × H (mm)	(in)
	M-26a	不銹鋼掛牆圓頂信箱連鎖 Wall mounted Round-top Mailbox with lock	250×90×350	9.9×3.6×13.8
	M-26b	不銹鋼掛牆信箱連鎖 Wall mounted Mailbox with lock	250×90×350	9.9×3.6×13.8
	LPSS-03	不銹鋼抽屜櫃連鎖 Drawer with lock	355×305×15	14×12×6

不銹鋼枱 / 櫃 Stainless Steel Table / Cabinet

產品 Product		尺寸 – 濶 × 深 × 高 Dimensions – W ×D×H (mm)	(in)
	WT-02 兩層工作枱 Working Table （另有組合式型號 WT-02M）	610×510×815 915×510×815 1145×610×815	24"×20"×32" 36"×20"×32" 45"×24"×32"
	WT-03 三層工作鋼枱 Working Table （另有組合式型號 WT-03M）	510×510×815 610×510×815 765×510×815 915×510×815 1070×510×815 1220×510×815 1375×510×815 1525×510×815	20"×20"×32" 24"×20"×32" 30"×20"×32" 36"×20"×32" 42"×20"×32" 48"×20"×32" 54"×20"×32" 60"×20"×32"
	WC-02 掛牆櫃 Wall-hanged Cabinet	610×335×510 765×335×610 915×335×665 1220×360×665	24"×13"×20" 30"×13"×24" 36"×13"×26" 48"×14"×26"
	WC-32 櫃桶櫃 Working Table Cabinet	915×385×815 1220×385×815	36"×15"×32" 48"×15"×32"

上牆層板 Wall Shelf

D = 205 mm, 深 8"

尺寸 – 長 × 高 Dimensions – W × H (mm)	(in)
410×155	16"×6"
460×155	18"×6"
510×155	20"×6"
610×155	24"×6"
765×155	30"×6"
915×155	36"×6"
1070×155	42"×6"

D = 255 mm, 深 10"

尺寸 – 長 × 高 Dimensions – W × H (mm)	(in)
410×205	16"×8"
460×205	18"×8"
510×205	20"×8"
610×205	24"×8"
765×205	30"×8"
915×205	36"×8"
1020×205	40"×8"
1070×205	42"×8"
1220×205	48"×8"
1375×205	54"×8"
1525×205	60"×8"

D = 305 mm, 深 12"

尺寸 – 長 × 高 Dimensions – W × H (mm)	(in)
410×205	16"×8"
460×205	18"×8"
510×205	20"×8"
610×205	24"×8"
765×205	30"×8"
915×205	36"×8"
1020×205	40"×8"
1070×205	42"×8"
1220×205	48"×8"
1375×205	54"×8"
1525×205	60"×8"

D = 355 mm, 深 14"

尺寸 – 長 × 高 Dimensions – W × H (mm)	(in)
460×255	18"×10"
610×255	24"×10"
765×255	30"×10"
915×255	36"×10"
1070×255	42"×10"

調味架 Mini-shelf

D = 105 mm, 深 4"

尺寸 – 長 × 高 Dimensions – W × H (mm)	(in)
305×105	12"×4"
410×105	16"×4"
460×105	18"×4"
510×105	20"×4"
610×105	24"×4"
765×105	30"×4"
915×105	36"×4"

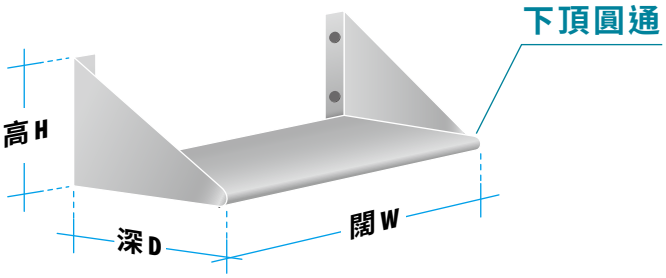

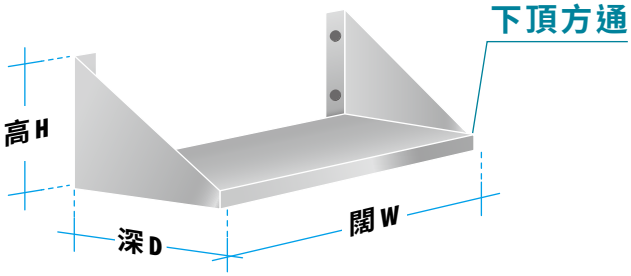

承接來圖訂造
Tailor-made welcomed

聯品手推車
Luen Pun Trolley

型號 Model	尺寸 – 濶 × 深 × 高 Dimensions – W ×D×H (mm)	(in)	承重 Load (Kg)	層距 (mm)	材質 Material	結構 Structure
LP-031	510×400×885	20"×15.75"×35"	180	430 / 310	不銹鋼 304 304 St/steel	框架實板焊接

LP-043	850×560×1350	33.5"×22.5"×53.5"	300	355	不銹鋼 304 304 St/steel	框架實板焊接
	700×480×1200	28"×19"×47.5"	240	320	不銹鋼 304 304 St/steel	框架實板焊接
	600×400×1050	24"×16"×41.5"	180	275	不銹鋼 304 304 St/steel	框架實板焊接

LP-022	850×560×950	33.5"×22.5"×37.5"	350	540	不銹鋼 304 304 St/steel	框架實板焊接
	700×480×900	28"×19"×35.5"	280	540	不銹鋼 304 304 St/steel	框架實板焊接
	600×400×850	24"×16"×33.5"	200	510	不銹鋼 304 304 St/steel	框架實板焊接

型號 Model		尺寸 – 濶 × 深 × 高 Dimensions – W ×D×H	
		(mm)	(in)
	餐車	750×400×835 850×450×900 950×500×950	30"×16"×33" 33.5"×18"×35.5" 37.5"×20"×37.5"
	下欄車	635×380×838 810×508×838	25"×15"×33" 32"×20"×33"
	可拆裝式份數盤車 CGNTR206A 可容納 12 個 65mm GN 1/1 份數盤	740×550×1000	29.5"×22"×39.5"
	可拆裝式份數盤車 CGNTR216A 可容納 32 個 65mm GN 1/1 份數盤	740×550×1740	29.5"×22"×69"
	手推車	T8053 T10060	730×490×820 900×590×880	29"×19.5"×32.5" 35.5"×23.5"×35"
	手推車 前有垃圾架 裝載能力 :135kg	1150×380×950	45.5"×15"×37.5"

190°C

電炸爐 Electric Fryer

型號 Model	RFE 8 D
尺寸 Size (mm)	400×600×445
功率 Power (w)	2×3,000 / 9,000
電壓 Voltage (V)	230 / 380

190°C

電炸爐 Electric Fryer

型號 Model	RFE 12
尺寸 Size (mm)	400×600×445
功率 Power (w)	9,000
電壓 Voltage (V)	380

190°C

電炸爐 Electric Fryer

型號 Model	RFE 16 C
尺寸 Size (mm)	400×600×980
功率 Power (w)	12,000
電壓 Voltage (V)	380

190°C

電炸爐 Electric Fryer

型號 Model	RFE 20 C
尺寸 Size (mm)	400×600×980
功率 Power (w)	12,000
電壓 Voltage (V)	380

190°C

RF 25 S

190°C

RF 5 S

190°C

RF 8 S / RF 12 S

190°C

RF 5 DS / RF 8 DS / RF 12 DS

電炸爐 Electric Fryer

型號 Model	RF 25 S	RF 5 S	RF 8 S	RF 12 S	RF 5 DS	RF 8 DS	RF 12 DS
尺寸 Size (mm)	400×655×970	220×400×270	310×400×270	410×400×270	400×400×270	570×400×270	735×400×270
功率 Power (w)	18,000	3,200	3,400	6,400	2×3,200	2×3,400	2×6,400
電壓 Voltage (V)	380	230	230	380	2×230	2×230	2×380

180°C

FD 50

180°C

FD 80 D

180°C

FD 80 R

180°C

FD 120 R

180°C

FD 80 DR

電炸爐 Electric Fryer

型號 Model	FD 50	FD 80	FD 80 D	FD 80 R	FD 120 R	FD 80 DR
尺寸 Size (mm)	215×425×320	280×425×320	540×425×320	305×450×360	350×450×360	590×450×370
功率 Power (w)	3,200	3,400	6,400	3,400	6,400	6,800
電壓 Voltage (V)	230	230	230	230	380	230

1 GN 2/3

60°C

電熱汁箱 Bain Maries

型號 Model	BM 23
尺寸 Size (mm)	350×350×280
功率 Power (w)	1,700
電壓 Voltage (V)	230

1 GN 1/1

60°C

電熱汁箱 Bain Maries

型號 Model	BMP 11
尺寸 Size (mm)	320×580×260
功率 Power (w)	1,750
電壓 Voltage (V)	230

1 GN 1/1

60°C

電熱汁箱 Bain Maries

型號 Model	BML 11
尺寸 Size (mm)	535×370×260
功率 Power (w)	1,750
電壓 Voltage (V)	230

2 GN 1/1

60°C

電熱汁箱 Bain Maries

型號 Model	BM 21
尺寸 Size (mm)	675×625×260
功率 Power (w)	3,500
電壓 Voltage (V)	230

多士爐 Toaster

型號 Model	BAR 1000
尺寸 Size (mm)	450×285×305
功率 Power (w)	2,000
電壓 Voltage (V)	230

多士爐 Toaster

型號 Model	BAR 2000
尺寸 Size (mm)	450×285×420
功率 Power (w)	3,000
電壓 Voltage (V)	230

1×GN 1/1

多士爐 Toaster

型號 Model	TS 1270
尺寸 Size (mm)	640×380×330
功率 Power (w)	2,700
電壓 Voltage (V)	230 / 380

2×GN 1/1

多士爐 Toaster

型號 Model	TS 3270
尺寸 Size (mm)	640×380×475
功率 Power (w)	2,000
電壓 Voltage (V)	230 / 380

鏈式多士爐
Conveyor Oven

型號 Model	CT 3000 B
尺寸 Size (mm)	470×720×385
功率 Power (w)	3,000
電壓 Voltage (V)	230

多士爐輸送機（雙出）
Toaster Conveyor (double exit)

型號 Model	CT 540 B
尺寸 Size (mm)	500×680×345
功率 Power (w)	2,650
電壓 Voltage (V)	230

1×GN 1/1
2×GN 1/1
20~95°C

保溫櫃 Warming Display

型號 Model	WD 100 / WD 200
尺寸 Size (mm)	590×330×165 590×350×390
功率 Power (w)	650
電壓 Voltage (V)	230

1×GN 1/1
2×GN 1/1
20~95°C

保溫櫃 Warming Display

型號 Model	WDL 100 / WDL 200
尺寸 Size (mm)	590×350×375 590×350×480
功率 Power (w)	650
電壓 Voltage (V)	230

2×GN 1/1
3×GN 1/1
20~90°C

保溫櫃 Warming Display

型號 Model	VVC 800
尺寸 Size (mm)	800×730×600 1120×730×600
功率 Power (w)	1,550
電壓 Voltage (V)	230

2×GN 1/1
3×GN 1/1
+4/+10°C

保溫櫃 Cooling Display

型號 Model	VVF 800
尺寸 Size (mm)	800×730×600 1120×730×600
功率 Power (w)	350 / 430
電壓 Voltage (V)	230

20~90°C

保溫櫃 Warming Display

型號 Model	WD 780 SI / WD 780 DI
尺寸 Size (mm)	780×490×480 780×490×640
功率 Power (w)	1,200 / 1,800
電壓 Voltage (V)	230

20~90°C

保溫櫃 Warming Display

型號 Model	WD 780 SN / WD 780 DN
尺寸 Size (mm)	780×490×480 780×490×640
功率 Power (w)	1,200 / 1,800
電壓 Voltage (V)	230

3 GN 1/1
90°C

保溫櫃 Bain Maries Display

型號 Model	BMV 3
尺寸 Size (mm)	1025×645×700
功率 Power (w)	3,500
電壓 Voltage (V)	230

4 GN 1/1
90°C

保溫櫃 Bain Maries Display

型號 Model	BMV 4
尺寸 Size (mm)	1400×645×700
功率 Power (w)	3,600
電壓 Voltage (V)	230

3 GN 1/1
+20°C/+95°C
+2°C/+10°C

保溫櫃 Showcase

型號 Model	VHC 1000	VHF 1000
尺寸 Size (mm)	1000×720×475	1000×900×475
功率 Power (w)	2,400	500
電壓 Voltage (V)	230	230
溫度範圍 Temperature range (°C)	+20°C ~ +95°C	+2°C ~ +10°C

GN 1/3

煮蛋器 Egg Boiler

型號 Model	CO 60
尺寸 Size (mm)	215×430×255
功率 Power (w)	1,200
電壓 Voltage (V)	230

暖醬機 Sauce Warmer

型號 Model	WI/1
尺寸 Size (mm)	225×175×255
功率 Power (w)	170
電壓 Voltage (V)	230

暖醬機 Sauce Warmer

型號 Model	WI/2
尺寸 Size (mm)	310×210×255
功率 Power (w)	340
電壓 Voltage (V)	230

熱狗機 Hot-dog Machine

型號 Model	CS 2 E
尺寸 Size (mm)	260×380×400
功率 Power (w)	500
電壓 Voltage (V)	230

熱狗機 Hot-dog Machine

型號 Model	CS 3 E
尺寸 Size (mm)	440×300×400
功率 Power (w)	650
電壓 Voltage (V)	230

火山石烤箱 Lava Rock Electric Grill

型號 Model	140
尺寸 Size (mm)	300×545×160
功率 Power (w)	2,500
電壓 Voltage (V)	230

20~300°C

班戟爐 Crepe Machine

型號 Model	CFE 400
尺寸 Size (mm)	400×400×200
功率 Power (w)	3,600
電壓 Voltage (V)	230

300°C

班戟爐 Crepe Machine

型號 Model	CVE 400
尺寸 Size (mm)	450×500×240
功率 Power (w)	2,500
電壓 Voltage (V)	230

300°C

班戟爐 Crepe Machine

型號 Model	CSE 350	CSE 400
尺寸 Size (mm)	450×500×240	450×500×240
功率 Power (w)	3,000	3,600
電壓 Voltage (V)	230	230

300°C

班戟爐 Crepe Machine

型號 Model	CDE 350	CDE 400
尺寸 Size (mm)	800×500×240	800×500×240
功率 Power (w)	3,000×2	3,600×2
電壓 Voltage (V)	230 / 380	230 / 380

GES 10 300°C

GES 20 300°C

CES 23 300°C

GES 40 300°C

GES 75 300°C

GES 80 300°C

窩夫爐 Waffle Iron

型號 Model	GES 10	GES 20	GES 23	GES 40	GES 75	GES 80
尺寸 Size (mm)	305×440×230	305×440×230	305×440×230	305×440×230	305×440×230	305×440×230
功率 Power (w)	1,600	1,600	1,600	1,600	1,600	1,600
電壓 Voltage (V)	230	230	230	230	230	230

窩夫爐（雙頭） Double Waffle Iron

型號 Model	GED 10	GED 20	GED 40	GED 75	GED 80
尺寸 Size (mm)	550×440×230	550×440×230	550×440×230	550×440×230	550×440×230
功率 Power (w)	3,200	3,200	3,200	3,200	3,200
電壓 Voltage (V)	230	230	230	230	230

300°C

300°C

300°C

300°C

接觸式坑紋烤爐 Contact Grill

型號 Model	SAVOYE	PANINI	MAJESTIC (雙頭)	DOUBLE PANINI (雙頭)
尺寸 Size (mm)	330×385×220	430×385×220	600×385×220	835×385×220
功率 Power (w)	2,000	3,000	4,000	2×3,000
電壓 Voltage (V)	230	230	230	230

300°C
PANINI XLE

MAJESTIC VC
玻璃面
300°C

PANINI VCL
玻璃面
300°C

PS 400 VCL
玻璃面
300°C

接觸式坑紋烤爐 Contact Grill

型號 Model	PANINI XL	PANINI XL E	MAJESTIC VC	PANINI VC	PS 400 VC
尺寸 Size (mm)	430×385×220	430×385×220	620×620×240	390×620×240	390×420×150
功率 Power (w)	3,600	3,600	3,000	1,500	1,500
電壓 Voltage (V)	230	230	230	230	230

300°C

300°C

電扒爐（鑄鐵板） Electric Griddle (Cast-Iron)

型號 Model	PSF 400 E	PSF 600 E
尺寸 Size (mm)	400×475×230	600×475×230
功率 Power (w)	3,000	2×3,000
電壓 Voltage (V)	230	230 / 380

300°C

300°C

300°C

電扒爐（鋼板） Electric Griddle (Decarbonized Steel)

型號 Model	PSR 400 E	PSR 600 E	PSR 900 E
尺寸 Size (mm)	400×475×230	600×475×230	900×475×230
功率 Power (w)	3,000	2×3,000	3×3,000
電壓 Voltage (V)	230	230 / 380	230 / 380

600×400 mm 300°C

多功能焗爐 Multifunctions Oven

型號 Model	FC 110 EG
尺寸 Size (mm)	795×720×600
功率 Power (w)	6,000
電壓 Voltage (V)	380

4 GN 2/3 300°C

多功能焗爐 Multifunctions Oven

型號 Model	FC 60
尺寸 Size (mm)	595×610×590
功率 Power (w)	3,000
電壓 Voltage (V)	230

270°C

多功能焗爐 Multifunctions Oven

型號 Model	FC 380 TQ
尺寸 Size (mm)	550×550×355
功率 Power (w)	2,400
電壓 Voltage (V)	230

270°C

多功能焗爐 Multifunctions Oven

型號 Model	FC 280
尺寸 Size (mm)	460×550×355
功率 Power (w)	1,500
電壓 Voltage (V)	230

GN 1/2 270°C

直立式焗爐 Vertical Oven

型號 Model	FCV 280
尺寸 Size (mm)	370×535×495
功率 Power (w)	1,500
電壓 Voltage (V)	230

2×Ø32 cm
640×400 mm 350°C

座枱式 Pizza 爐 Pizza Oven

型號 Model	PZ 4302 D
尺寸 Size (mm)	895×580×270
功率 Power (w)	3+2,000
電壓 Voltage (V)	230

1×Ø41 cm 350°C

座枱式 Pizza 爐 Pizza Oven

型號 Model	PZ 430 S
尺寸 Size (mm)	670×580×270
功率 Power (w)	3,000
電壓 Voltage (V)	230

2×Ø41 cm 350°C

座枱式 Pizza 爐 Pizza Oven

型號 Model	PZ 430 D
尺寸 Size (mm)	670×580×500
功率 Power (w)	6,000
電壓 Voltage (V)	230

600×600 mm 30°C

電發酵櫃 Proofer

型號 Model	EP 800
尺寸 Size (mm)	795×640×910
功率 Power (w)	1,400
電壓 Voltage (V)	230

保溫櫃 Dish Warmer

型號 Model	DW 106	DW 110
尺寸 Size (mm)	400×215×335	400×215×475
功率 Power (w)	650	1,300
電壓 Voltage (V)	230	230

3 GN 2/3

通風保溫櫃 Ventilated foodwarmer

型號 Model	HVC 60 GN
尺寸 Size (mm)	425×460×925
功率 Power (w)	1,500
電壓 Voltage (V)	230

3 GN 1/1

通風保溫櫃 Ventilated foodwarmer

型號 Model	HVC 120 GN
尺寸 Size (mm)	800×460×925
功率 Power (w)	3,000
電壓 Voltage (V)	230

升降面火爐 Salamander

型號 Model	SEM 600 B / SEM 600 Q / SEM 600 VC
尺寸 Size (mm)	600×640×590
功率 Power (w)	3,000
電壓 Voltage (V)	230

升降面火爐 Salamander

型號 Model	SEM 600 PDS	SEM 800 PDS
尺寸 Size (mm)	600×640×590	800×640×590
功率 Power (w)	3,000 / 5,000	5,000
電壓 Voltage (V)	230 / 380	380

升降面火爐 Salamander

型號 Model	SEM 800 B / SEM 800 Q / SEM 800 VC
尺寸 Size (mm)	800×640×590
功率 Power (w)	4,500
電壓 Voltage (V)	380

升降面火爐 Salamander

型號 Model	SEF 800 B / SEF 800 Q
尺寸 Size (mm)	800×640×590
功率 Power (w)	4,500
電壓 Voltage (V)	380

烤肉機 Rotisserie

型號 Model	RBE 80 Q
尺寸 Size (mm)	940×450×845
功率 Power (w)	4,400
電壓 Voltage (V)	380

烤肉機 Rotisserie

型號 Model	RBE 120 Q
尺寸 Size (mm)	940×450×845
功率 Power (w)	6,600
電壓 Voltage (V)	380

烤肉機 Rotisserie

型號 Model	RBE 200 Q
尺寸 Size (mm)	940×450×1250
功率 Power (w)	14,000
電壓 Voltage (V)	380

烤肉機 Gyros Grill

型號 Model	GR 40 E
尺寸 Size (mm)	580×660×690
功率 Power (w)	3,600
電壓 Voltage (V)	230

烤肉機 Gyros Grill

型號 Model	GR 60 E
尺寸 Size (mm)	580×660×860
功率 Power (w)	5,800
電壓 Voltage (V)	380

GN 1/1 (RE 2)
90°C (RE 2)

烤肉機 Panoramic Rotisserie

型號 Model	RBE 25	RE 2
尺寸 Size (mm)	850×700×850	850×700×1050
功率 Power (w)	8,500	1,500
電壓 Voltage (V)	380	230

Lacor 廚具
Lacor

Lacor

西班牙製造
Made in Spain

香港 / 澳門（獨家代理）

CHEF LUXE

雙耳深煲連蓋
Deep casserole with lid

型號 Model	Ø (cm)	H (cm)	容量 Capacity (L)
54025	24	14	6.7
54029	28	17	10.7
54033	32	18	14.6

雙耳湯鍋連蓋
Stock Pot with lid

型號 Model	Ø (cm)	H (cm)	容量 Capacity (L)
54128	28	28	17.2
54132	32	32	25.7
54136	36	36	36.5
54140	40	40	50

單柄平底鍋
Saucepan

型號 Model	Ø (cm)	H (cm)	容量 Capacity (L)
54218	18	9	2.3
54220	20	10	2.9

單柄平底深鍋
Deep Saucepan

型號 Model	Ø (cm)	H (cm)	容量 Capacity (L)
54219	18	12	3
54221	20	13	4

CHEF CLASSIC

雙耳深煲連蓋
Deep casserole with lid

型號 Model	Ø (cm)	H (cm)	容量 Capacity (L)
50025	24	14	3.8
50029	28	17.5	10
50033	32	17	14.4

雙耳湯鍋連蓋
Stock Pot with lid

型號 Model	Ø (cm)	H (cm)	容量 Capacity (L)
50128	28	28	17.2
50132	32	32	25.7
50136	36	36	36.6
50140	40	40	50

單柄平底鍋
Saucepan

型號 Model	Ø (cm)	H (cm)	容量 Capacity (L)
50218	18	9	2.2
20220	20	9	2.8
20224	24	9.5	4.3

三層複合底
3 layers encapsulated bottoms

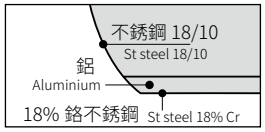

＊ 適合各種爐具，包括電磁爐。
Suitable for all heat sources including induction.

洗碗碟機 Dishwasher | 焗爐 Oven | 優質不銹鋼 Stainless Steel | 電陶 Ceramic | 電熱板面 Electric heat | 煤氣 Gas | 電磁 Induction

法國製造
Made in France
香港 / 澳門（獨家代理）

de Buyer
DEPUIS 1830

de BUYER 廚具
de BUYER

Mineral B Element

單柄鐵煎鍋（電磁爐適用）
Round Frypan

型號 Model	Ø (cm)	H (cm)
5612.12	12	1.8
5610.20	20	3.3
5610.24	24	3.9
5610.26	26	4.0
5610.28	28	4.0
5610.32	32	4.2

單柄鐵煎鍋（電磁爐適用）
Round Grill Frying Pan

型號 Model	Ø (cm)	H (cm)
5613.26	25.8	5
5613.32	31.6	5

單柄鐵深煎鍋（電磁爐適用）
Round Pan with high side

型號 Model	Ø (cm)	H (cm)
5614.24	24.3	2.5
5614.28	28.5	4.0
5614.32	31.7	5.5

單柄鐵煎鍋（電磁爐適用）
Steak Pan

型號 Model	Ø (cm)	H (cm)
5616.24	24	1.27
5616.28	28	1.63

奄列鐵煎鍋（電磁爐適用）
Omelette Pan

型號 Model	Ø (cm)	H (cm)
5611.24	24	3.8

可拆柄鐵煎焗(電磁爐適用)
Steak Pan

型號 Model	Ø (cm)	H (cm)
5630.24	24	4.0
5630.28	28	4.0

巴黎鐵塔手柄鐵煎鍋(電磁爐適用)
Round Pan French Collection

型號 Model	Ø (cm)	H (cm)
5670.12	12	2.0
5670.20	20	3.3
5670.24	24	3.9
5670.28	28	4.0

雙耳鐵煎鍋（電磁爐適用）
Round Pan, 2 st/steel Handles

型號 Model	Ø (cm)	H (cm)
5654.24	24	7.0
5654.28	28	9.0
5654.32	32	8.1

純棉鏡布
Cotton Dishcloths

成份 Composition		純棉 100% cotton
尺寸 Size	(mm)	400×640
	(in)	15"×25"
每卷張數 Rolls Units		10 2

- 可用洗衣乾衣機
- 無縫防菌 無絨毛粒
- 可熨平再用

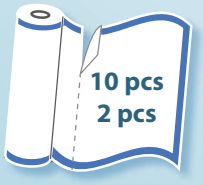

酒樽布
Cloths for ice buckets

成份 Composition		純棉 100% cotton
尺寸 Size	(mm)	400×400
	(in)	15"×15"
每卷張數 Rolls Units		12 2

- 可用洗衣乾衣機
- 無縫防菌 無絨毛粒
- 可熨平再用

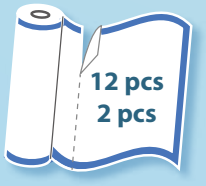

全能抹布
Drytech Microfibre Wipes

成份 Composition		70% polyester; 30% polyamide
尺寸 Size	(mm)	400×400
	(in)	15"×15"
每卷張數 Rolls Units		5

- 可用洗衣乾衣機
- 無縫防菌
- 無絨毛粒

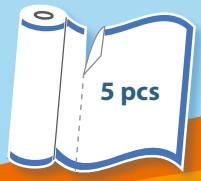

西班牙製造
Made in Spain

利瑞刀莊

开泰

WÜSTHOF

TAMAHAGANE JAPAN SAN

日本橋 木屋

ZHEN | Taiwan since 1990

MUNDIAL

堺菊守

SUISIN

NANIWA

Quality - Made in Germany/Solingen

粲 TAMAHAGANE 響十

JAPAN SAN Kyoto

Made in Japan

玉鋼
JEWEL STEEL

たまはがね
TAMAHAGANE

日本橋 木屋

木屋刃物公司成立於寬政四年（西曆 1792 年），第九代當家是加藤欣也先生。

「鋼製菜刀容易磨銳，若銳度持續性高，就很容易生鏽。使用後必須先移除污垢，故此使用後必須徹底清洗。另一方面，不銹鋼菜刀不易生鏽，使用後只要擦拭即可，但銳利度的持續性較短暫。講究銳利度的人很多，這其實是非常感性及個人化的東西，所以我們樂意跟隨客戶的喜好。」

ChefsChoice® by EdgeCraft®

手動多段金鋼鑽石磨刀器
- 手動多段金鋼石磨刀器
- 專門用作打磨直刀 / 鋸齒刀 / 剪刀及魚鈎
- 精密角度控制，安全而簡單地將刀鋒銳化

手動兩段金鋼鑽石磨刀器
- 手動兩段金鋼石磨刀器
- 三德刀及刺身刀專用 (15" 刀鋒)
- 新高效 CrissCross 磨刀技術，柔軟手感手柄，安全易握

手動三段金鋼鑽石磨刀器
- 手動三段金鋼石磨刀器
- 西刀 (20" 刀鋒)、三德刀 (15" 刀鋒)
- 鋸齒刀刀鋒專用
- 右撇子及左撇子也合用
- 符合人體工程學的設計，加上防滑膠座

金剛鋼磨刀棒

M416-8	3/4"×8" 金剛鋼磨刀棒
M416-10	3/4"×10" 金剛鋼磨刀棒
M416-12	3/4"×12" 金剛鋼磨刀棒

- 世界上最先進的磨刀金剛鋼砂鋼棒橢圓形棒面、鋼刀鋒、輕、不滑手柄

M460
- 手動磨刀器 , 專門用作打磨直刀及鋸齒刀鋒
- 結合功能及優美於一身的防塵蓋

電動金鋼鑽石磨刀器
- 電動金鋼石磨刀器
- 亞洲鋼刀專用，使刀鋒仿如新 (15" 刀鋒)
- 兩段金鋼石磨刀設定，快速珩磨及拋光
- 單面或雙面刀鋒之專用
- 專門用作打磨直刀及鋸齒刀鋒

電動手動混合金鋼鑽石磨刀器
- 電動金鋼石磨刀器
- 兩段手動 / 電動磨刀設定至完美拱狀刀鋒
- 專門用作打磨直刀及鋸齒刀鋒
- 有 UL 產品安全認證及 ETL 電子測試認證

電動金鋼鑽石磨刀器
- 電動金鋼鑽石磨刀器
- 商業專用（20" 刀鋒）
- 專門用作打磨直刀及鋸齒刀鋒
- 可拆卸組件，便於清洗

電動金鋼鑽石磨刀器
- 電動金鋼鑽石磨刀器
- 專門用作打磨直刀及鋸齒刀鋒（20" 刀鋒）
- 三段磨刀設定，精密角度控制

200CW+302KS

344-S

CCW

WI/1

型號 Model		200CW+200	200JW+200	200CW+302KS	200JW+323K	244-S	344-S	444-S	CCW	WI/2
產品 Product		塑膠醬汁桶連蓋 Plastic Syrup Jar with Cover		塑膠醬汁桶連泵 Plastic Syrup Jar with Pump		不銹鋼醬汁分發器 Stainless Steel Syrup Dispensers			醬汁保溫分發器 Syrup Warming Dispenser	雙頭醬汁保溫爐 Sauce & Chocolate Warmer
品牌（產地） Brand (Origin)		Cecilware (USA)	Cecilware (USA)	Cecilware (USA)	Cecilware (USA)	Cecilware (USA)	Cecilware (USA)	Cecilware (USA)	APW (USA)	Roller Grill (France)
尺寸 – 濶 × 深 × 高 Dimensions – W ×D×H	(mm)	187×116×200	187×116×270	187×116×280	187×116×360	254×222×191	368×222×191	483×222×191	216×362×387	310×210×230
容量 / 時產容量 Capacity/hr	(l)	2.5	3.5	2.5	3.5	2×2.5	3×2.5	4×2.5	4	2×1
功率 Power	(w)	–	–	–	–	–	–	–	396	340

DW-1A

PD-1A

FD-24HT

型號 Model		DW-1A	PD-1A	FD-24HT	FD-36HT	FD-48HT	FD-60HT
產品 Product		食物保溫燈 Food Warmer		掛式食物保溫燈 Overhead Food Warmer			
品牌（產地） Brand (Origin)		APW (USA)	APW (USA)	APW (USA)	APW (USA)	APW (USA)	APW (USA)
尺寸 – 濶 × 深 × 高 Dimensions – W ×D×H	(mm)	330×500×724	337×603×432	609×152×64	914×152×64	1,219×152×64	1,524×152×64
功率 Power	(w)	500	575	575	920	1,265	1,610

型號 Model		L5966	L5986	L5981	IFW-60-GL-10PN
		枱架食物保溫燈 Gantry Heat Shade	吊式食物保溫燈 Rise & fall Heat Shade		碼式彈性臂紅外線暖食物燈 Gantry Food Warmer
品牌（產地） Brand (Origin)		Lune (UK)	Lune (UK)	Lune (UK)	Crescor (USA)
尺寸 – 直徑 × 高 Dimensions – Dia.×H	(mm)	Ø180×260	Ø180×400	Ø180×400	Ø180×1,325
功率 Power	(w)	250	250	250	250

保溫餐車
Food Warmer Cart

型號 Model		SW-017	DH-11-5F	DH-11-21	DH-22-21
外尺寸 – 濶 × 深 × 高 External Dimensions – W ×D×H	(mm)	425×460×925	790×975×1,350	790×975×1,795	1,540×940×1,795
內尺寸 – 濶 × 深 × 高 Chamber Dimensions – W ×D×H	(mm)		540×680×940	540×680×1,380	1,350×680×1,380
溫度範圍 Temperature	(°C)	20 ~ 110	20 ~ 110	20 ~ 110	20 ~ 110
功率 Power	(w)	1,500	2,620	2,620	2,620
電壓 Votage	(V)	220	220	220	220
配件 Accessories		—	5× 網架 (每層高度 160 mm) 5×shelf (160 mm in between)	11× 網架 (每層高度 115 mm) 11×shelf (115 mm in between)	22× 網架 (每層高度 115 mm) 22×shelf (115 mm in between)

另有 Roller Grill 保溫櫃，請參閱第 92 頁的「保溫櫃 Dish Warmer」。
Please see “保溫櫃 Dish Warmer” on page 92.

暖碟機
Dish Warmer

型號 Model		DRN-1	DRN-2
尺寸 – 濶 × 深 × 高 Dimensions – W ×D×H	(mm)	420×460×930	420×800×930
功率 Power	(w)	1,200 ~ 1,300	2,000
電壓 Votage	(V)	220	220

洗杯機
洗杯機　Glass washer

FAST 40
洗杯機　Glasswasher

洗杯碟機
洗杯碟機　Undercounter Dishwasher

前揭門式洗杯碟機
前揭門式洗杯碟機　Front-load Dishwasher

FAST 70
洗碟機　Dishwasher

FAST 180
揭頂蓋式洗杯碟機　Hood type Dishwasher

RV82
掀蓋式高效能電子程序洗碗碟機
Hood type Dishwasher (Electronic control)

RIVER 297
高效能洗煲機
Utensil and Pot Washer

型號 Model	尺寸 – 濶 × 深 × 高 Dimensions – W ×D×H (mm)	盛籃尺寸 – 濶 × 深 Rack – W ×D (mm)	清洗缸容量 Tank Capacity (l)	沖洗缸容量 Tank Capacity (l)	時產量 Basket/hr (籃 Basket)	清洗缸功率 Tank Element (w)	沖洗缸功率 Boller Element (w)	功率 Power (w)	電壓 Voltage (V)
FAST 135	400×480×590	350×350	9	2.6	24	600	2,650	3,500	220
FAST 40	436×535×670	390×390	8	2.6	30	600	2,600	3,500	220
OCEAN 360 DP	575×605×820	500×500	20	6	40	2,100	4,900	5,400	380
NIAGARA371	600×600×1250	500×500	15	6	40	2,100	7,600	8,100	380
FAST 70	600×600×1250	500×500	15	6	60	1,400	6,000	7,900	380
FAST 80	634×744×1529	500×500	15	6	60	2,100	7,000	9,600	380
RV81	716×740×1500	500×500	20	12	60	3,000	8,000	9,100	380
RV82	716×740×1500	500×500	30	12	72	3,000	9,500	11,100	380
RIVER 297	850×850×1930	700×500	68	7	30	8,000	8,000	11,000	380

毛巾櫃
Towel Cabinet

ST1 EC10 C1 P5

EC10 + P5 + L- 濾水器 + 10" 綿質濾水芯 + 碼牆架
Filter Cartridge + Wall Bracket

ST1 + C1 + LS- 不鏽鋼濾水器 + 10" 活性炭濾水器 + 碼牆架
Stainless Steel Filter Housing + Carbon Filter Cartridge + Wall Bracket

紫外光殺菌濾水器 UV Water Sterilizer

型號 Model	尺寸 Size (mm)	流量 Flow (l/hr)	電壓 Voltage (V)
ACS-1	330×115×292	240	220
ACS-2	300×115×370	330	220
ACM-1	360×165×690	600	220
ACL-1	200×130×1000	1200	220
ACL-2	1000×130×356	2400	220
ACL-3	1060×330×330	6000	220

MT25SE

MT150E

暖毛巾櫃 Towel Warmer

型號 Model	尺寸 Size (mm)	溫度 Temp. (°C)	存量 Storage (pcs)	功率 Power (w)	電壓 Voltage (V)
MT25SE	350×285×250	+75	25	130	220
MT50SE	420×285×290	+75	50	150	220
MT75SE	450×285×355	+75	75	180	220
MT150E	415×440×450	+75	150	320	220

HC-18S

HC-38

豪華暖毛巾櫃 Deluxe Towel Warmer

型號 Model	尺寸 Size (mm)	溫度 Temp. (°C)	存量 Storage (pcs)	功率 Power (w)	電壓 Voltage (V)
HC-18S	450×275×355	+70 ~ +80	96	200	220
HC-38	450×410×450	+70 ~ +80	200	400	220

冷凍毛巾櫃 Cool Cabi

型號 Model	尺寸 Size (mm)	溫度 Temp. (°C)	存量 Storage (pcs)	功率 Power (w)	電壓 Voltage (V)
CC-8	300×340×261	+7 ~ +10	35	85	220

單層冷暖毛巾櫃 Cold & Hot Towel Cabinet

型號 Model	尺寸 Size (mm)	溫度 Temp. (°C)	存量 Storage (pcs)	功率 Power (w)	電壓 Voltage (V)
MC75SA	450×320×330	+5 ~ +75	75	180	220

HC-38UV / HC-12UVe

紫外光殺菌暖毛巾櫃 Hot Cabi with UV Sterilizer

型號 Model	尺寸 Size (mm)	溫度 Temp. (°C)	存量 Storage (pcs)	功率 Power (w)	電壓 Voltage (V)
HC-38UV	455×320×290	+70 ~ +80	70	200	220
HC-12UVe	450×410×450	+30 ~ +90	198	410	220

龍頭
Faucet

型號 Model	說明 Descriptions
B-0156	12 吋搖擺附加噴咀 Add-On Faucet for Pre Rinse Unit
B-1120	枱出 6 吋搖擺龍頭 Deck-Mount Workboard Faucet
EC-3100	枱出電子感應水龍頭 Deck-Mounted Goose Neck

沖洗龍頭
Pre-Rinse Unit

型號 Model	說明 Descriptions
B-0113-B	枱出沖洗龍頭 Deck-Mounted Pre-Rinse Unit
B-0133-B	牆出沖洗龍頭 Wall-Mounted Pre-Rinse Unit
MPY-2DLN-08	迷你型枱出沖洗龍頭 Mini Pre-Rinse Unit

酒吧水龍頭
Water Station

型號 Model	說明 Descriptions
B-1210	酒吧水龍頭 Glass filler
B-1230	水龍頭連水盤 Water Station with Drip Pan

洗地龍頭
Retractable Hose Reel

型號 Model	說明 Descriptions
B-7212-01	15 呎洗地龍頭 15' Open Retractable Hose Reel
B-7232-01	35 呎洗地龍頭 35' Open Retractable Hose Reel
B-7222-C01	30 呎環氣封閉式洗地龍頭 30' Enclosed Retractable Hose Reel

去水配件
Accessories for water outlet

型號 Model	說明 Descriptions	型號 Model	說明 Descriptions
B-3942	扭式 – 鋅盤去水	B-3942-01	扭式 – 鋅盤去水 + 滿水配件
B-3962	壓式 – 鋅盤去水	B-3962-01	壓式 – 鋅盤去水 + 滿水配件
FW-510	清洗冰淇淋匙勺 Dipperwell & Faucet set		

化渣宰機
Food Waste Disposer

型號 Model	尺寸 Size (mm)	功率 Power (w)	電壓 Voltage (V)
SS-100	335×247×432	750	220
SS-300	425×335×597	2,250	380
SS-500	425×355×647	3,750	380

掛牆式洗刷器皿機
Wall-Mount Pot / Pan Scrubber

型號 Model	尺寸 Size (mm)	溫度 Temp. (°C)	軟喉長度 Total length (m)	刷頭轉速 Speed (rpm)	功率 Power (w)	電壓 Voltage (V)
POT BOY	565×265×245	+75	1.5	360	370	220

網型濾油網
Grease Filter

型號 Model	尺寸 Size (mm)	(in)
A5-201-1	508×508×24.5	20×20×1
A5-20-2	508×508×50.8	20×20×2
A5-25-2	508×635×50.8	20×25×2

315 320GT

乾手機 / 乾髮器
Hand Dryer / Hair Dryer

型號 Model	說明 Descriptions	尺寸 Size (mm)	功率 Power (w)	電壓 Voltage (V)
315	電子乾手機 Electronic Hand Dryer	260×150×300	2,215	220
320GT	乾髮器 Hair Dryer	150×200×250	700	220

- 連不鏽鋼星盤、冷熱水龍頭、梘油機
- 新鮮儲水量 : 20 公升 ; 污水量 :28 公升

9620

洗手機
Hand Washing Station

型號 Model	說明 Descriptions	尺寸 Size (mm)	功率 Power (w)	電壓 Voltage (V)
9620	流動式冷熱水洗手機 Compact Mobile Hand Washing Station	597×756×1099	2,000	220

食物廚餘處理機
Food Waste Processor

型號 Model	尺寸 Size (mm)	容量 Capacity (kg/h)	功率 Power (w)	電壓 Voltage (V)
Waste Station	1000×700×900	700	4,100	380

壓垃圾機
Trash Compactor

型號 Model	尺寸 Size (mm)	容量 Capacity (kg/h)	功率 Power (w)	電壓 Voltage (V)
D-400	622×584×1936	340	2,400	220

STER EL

STER UVA 24W

刀具消毒器 Knife Sterilizer

型號 Model	說明 Descriptions	尺寸 Size (mm)	溫度 Temp. (°C)	功率 Power (w)	電壓 Voltage (V)
STER EL	入水式電動刀具消毒座 Electric Knife Sterilizer	318×140×500	30 ~ 110	1,500	220
STER UVA 24W	紫外光燈刀具消毒櫃 UV Knife Sterilizer	400×300×620	20	100	200

FEDB10

消毒碗碟櫃 Dish Sterilizer

型號 Model	說明 Descriptions	尺寸 Size (mm)	功率 Power (w)	電壓 Voltage (V)
FEDB10	雙門電熱消毒碗碟櫃連 10 個籃 Electric Dish Sterilizer with 10pcs Baskets	900×550×1900	5,000	200

SS-101

洗杯擦機 Glass Washer

型號 Model	說明 Descriptions	尺寸 Size (mm)	功率 Power (w)	電壓 Voltage (V)
SS-101	防水馬達洗杯擦機 Submersible Glass Washer	305×205×254	920	200

SM-06-12-03N

高壓洗地車 Mobile Pressure Washer

型號 Model	尺寸 Size (mm)	化學泵壓力 Pressure (psi)	功率 Power (w)	電壓 Voltage (V)
SM-06-12-03N	584×777×1016	600 (41 bar)	700	220

ABR-200

ABV-300

銀器打磨機 Silverware Burnisher

型號 Model	說明 Descriptions	尺寸 Size (mm)	容量 Capacity (pcs)	功率 Power (w)	電壓 Voltage (V)
ABR-200	銀器打磨機 Rotary Silverware Burnisher	730×502×792	200	700	220
ABV-300	大型銀器打磨機 Vibratory Silverware Burnisher	1642×635×1004	300	1,800	380

JF-B172
多用途清潔雜物車

JF-B173
多用途清潔雜物車

JF-B174
多用途清潔雜物車

JF-B175
多用途清潔雜物車

JF-B176
大號餐盤收集車
尺寸 Size (mm)　1100×580×930

JF-B177
餐盤收集車
尺寸 Size (mm)　600×300×990

JF-B178
多用途三層手推車
尺寸 Size (mm)　845×430×950

JF-B179
餐盤收集車

JF-B180
多用途三層手推車

JF-B181
多用途三層手推車
尺寸 Size (mm)　1020×500×960

JF-B182
多用途三層手推車

JF-B183
大號收集桶

JF-B184
小號收集桶

A

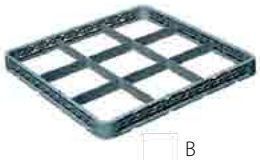

B

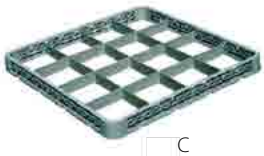

C

D

E

F

G

H

I

J

JF-B141 A
告示牌
尺寸 Size (mm) 370×320×975

JF-B142 D
告示牌
尺寸 Size (mm) 370×320×830

JF-B143 B
告示牌
尺寸 Size (mm) 370×320×975

JF-B144 C
告示牌
尺寸 Size (mm) 370×320×830

JF-B145
雪糕桶

JF-B146
小號下壓式雙桶榨水車
尺寸 Size (mm) 710×430×930

JF-B147
大號高級雙桶榨水車
尺寸 Size (mm) 860×410×995

JF-B148
下壓式單桶榨水車
尺寸 Size (mm) 650×400×870

JF-B149
高級單桶榨水車
尺寸 Size (mm) 600×400×920

JF-B150
輕便式榨水車
尺寸 Size (mm) 435×275×330

JF-B151
側壓式榨水車
尺寸 Size (mm) 455×370×1010

JF-B152
大號雜物籃
尺寸 Size (mm) 385×335×170

JF-B153
大號雜物籃
尺寸 Size (mm) 385×335×170

JF-B154
清潔籃
尺寸 Size (mm) 385×335×170

JF-B155
輕便式榨水桶
尺寸 Size (mm) 385×335×170

JF-B156
清潔戶外桶
尺寸 Size (mm) 560×295×340

JF-A088

JF-A089

JF-A090

JF-A091

JF-A092

JF-A093

JF-A094

JF-A095

JF-A098

塑料垃圾桶 Rubbish Barrel

型號 Model	尺寸 Size (mm)	容量 Capacity (l)
JF-A088	730×585×1075	240
JF-A089	730×585×1075	240
JF-A090	530×470×940	120
JF-A091	530×470×940	120
JF-A092	530×470×800	100

型號 Model	尺寸 Size (mm)	容量 Capacity (l)
JF-A093	530×470×800	100
JF-A094	530×470×630	80
JF-A095	530×470×630	80
JF-A098	470×420×650	100

2A11

2A13

2A15

2A16

2A20

FG1982

戶外冰箱 Cooler

型號 Model	外尺寸 Outer Size (mm)	內尺寸 Inner Size (mm)	容量 Capacity (l)
2A11	340×232×267	275×160×200	9.5
2A13	432×320×325	360×240×255	24
2A15	595×363×394	480×280×290	45.4

型號 Model	外尺寸 Outer Size (mm)	內尺寸 Inner Size (mm)	容量 Capacity (l)
2A16	619×360×459	480×260×300	51.3
2A20	329×544×344	260×425×270	32.3
FG1982	997×470×420		96.5

EU STANDARD 歐盟標準

US STANDARD 美國標準

JP STANDARD 日本標準

Organic STANDARD 有機產品

國際標準優質茶原料

本公司多年來一直提供各種合乎國際標準的優質茶原料，包括近年十分流行的花茶類。由散茶、混茶、原葉、茶包、壺泡及有機茶的供應，至客製化產品，從調配、製作、包裝一條龍服務，可按不同行業度身訂造，絕對適合餐飲業、茶飲專門店、酒店業、自家品牌及企業禮品！

餐廳酒樓

茶飲店

查詢電話：3705 2928
Whatsapp: 9383 5433

企業禮品

酒店及咖啡店

真美樂源有限公司
香港荃灣橫龍街43-47號龍力工業大廈1603室
Jasmed Garden Limited
Flat 1603, Lucida Industrial Building,
43-47 Wang Lung Street, Tsuen Wan, Hong Kong.

真美茶業
JG-TEA

綠垠水耕
Luyin Farm

2013

綠垠水耕蔬菜生產基地成立於 2013 年，基地位於魚米之鄉好山好水出好菜的增城區及清遠英德市，總佔地面積800畝，已興建的水耕溫室面積約300畝，每年最高水耕蔬菜生產量達2500噸。

2015年獲得廣東省農業龍頭企業，是目前我國無土栽培基地最大規模之一。

2015 無土栽培

2017

在農產品安全每況愈下的今天，我們應用華南農業大學多年來研究現代農業技術的成果，該技術在溫室大棚的保護下，避免了蟲害和病害對蔬菜的侵染，不施噴農藥，生產無農藥殘留、無重金屬污染、無激素、無基因改造的無公害水耕蔬菜。種植品種達100多種， 產地及產品並通過了國家無公害農產品產地認證和產品認證。2017年已通過<廣東省出入境檢驗檢疫局供港澳蔬菜檢驗檢疫監督管理辦法備案証書 >, 更通過國際檢測機構SGS檢測。我們致力改善中國的蔬菜安全，為中港澳市民提供最新鮮最優質的水耕蔬菜。

綠垠專注於把生產基地打造成零排放環保生產及農業生態旅遊發展的高科技農業蔬菜企業。我們致力推廣科學養殖手法, 維護生態環境, 減少蔬菜農藥污染，讓自然回歸自然。基地更是華南農業大學研究生指定的實習基地，為培養下一代高科技農業專家作出貢獻。

我們的宗旨十分簡單，就是想讓自己的親人不用憂慮食品安全問題，我們希望能與你一起共同享受最高安全性,最高營養價值,最原汁原味的無公害水耕蔬菜。

總代理：株式会社リョクギン農業テクノロジー開発（香港）
綠垠農業科技發展（香港）有限公司
(852) 35798888 http://www.luyin.farm

讚好 facebook 專頁
綠垠水耕

廣告的圖片及內容均由客戶提供，聯品不承擔任何法律責任。

香港蠔業集團是一間由漁護署「漁業持續發展基金」援助及本地大學提供技術支援的蠔淨化工場。

位於流浮山的工場佔地 5000 尺，有深達 140 米的科學井，大型貯水缸，四組八個淨化池，更設有實驗室，可直接檢測蠔隻含菌量。

漁農美食嘉年華 2019，漁護署親自向特首介紹淨化系統。

HONG KONG OYSTER CO.Ltd 香港蠔業集團有限公司

Contact person：George Ng
Phone no.：91391549
Whatapps：91391549
E-Mail：georgeng@hkoyster.hk

香港製造
名稱: 即食日本遼蔘
成份:
日本遼蔘, 鮑魚汁
儲存方法: 請存在於冷凍空間-16°C或以下
淨重 NET WEIGHT:
200G 遼蔘 (2-3條), 60G 秘製鮑汁 (1包)
無人造色素
無防腐劑
加熱進食
請先把水加熱至沸騰，把真空包裝直接放至熱水中，滾約2至3分鐘。
從水中取出真空包裝，剪開包裝，將遼蔘上碟再淋上鮑魚汁。

鮑魚食補多滋味

鮑魚－明清時代即被列為八珍之一的鮑魚，屬鮑螺科軟體腹足類動物，因外型有如人們的耳朵，因此也被稱做『海耳』，除了肉質鮮美高貴外，名為『石決明』的外 殼更具有明目、治療眼疾的功效，是著名的中藥材。鮑魚本身營養價值極高，鮑魚肉含有豐富的球蛋白。由於是深海生物，具有滋陽補陰的功效。鮑魚的肉中還含有 一種被稱為“鮑素”的成分，能够破壞癌細胞必需的代谢物質。鮑魚還是一種餐桌上的抗癌食品。

天海參星棧
HOLOT HUROIDEA
[舌尖美食 营养海参]
CREATIVE UNLIMITED

天星棧
WECHAT：TERRA313
WHATSAPP：64850330
公司地址：油麻地上海街438－444號同珍商業中心21樓2101室

廣告的圖片及內容均由客戶提供，聯品不承擔任何法律責任。

U-VISION

STATEMENT UNIFORMITY

PROFESSIONAL UNIFORM

(HOTEL - RESTAURANT - BAR)

TEL: +852 3450 3235 WEBSITE: WWW.U-VISIONHK.COM

ADDRESS : UNIT 7,15/F WESTLEY SQUARE ,48 HOI YUEN ROAD, KWUN TONG, HONG KONG

自設廠房　先進設備　專業加工
安全衛生　品質檢測　物流車隊

Self-owned factory • Advanced equipment • Professional process
Safety and hygiene • Quality inspection • Transportation team

百潤
BONROY
Bonroy(HongKong) Food & Logistics Ltd

www.bonroy.com.hk

荃灣青山公路611-619東南工業大廈一樓
Major Portion of 1/F Southeast Industrial Building,
611-619 Castle Peak Road, Tsuen Wan, N.T.

Tel：2292 5000　（落單）2292 5011
Whatsapp：5986 3222　E-mail：Info@bonroy.com.hk
Fax: 2292 5022

聯品企業集團有限公司
Luen Pun Enterprise Group Limited

九龍城總店
九龍九龍城啟德道 72 – 78 號地下
G/F, No. 72 – 78 Kai Tak Road, Kowloon City, Kowloon
Tel: (852) 2718 1817 Fax: (852) 2926 6066

上海街分店
九龍上海街 293 – 295 號地下
G/F, 293 – 295 Shanghai Street, Kowloon
Tel: (852) 2770 3636 Fax: (852) 2770 3698

上海街分店
九龍上海街 307 – 309 號地下
G/F, 307 – 309 Shanghai Street, Kowloon
Tel: (852) 2239 5600 Fax: (852) 2374 2929

元朗分店
元朗教育路 70 – 86 號地下 A 鋪
G/F, Shop A70 – 86 Kau Yuk Road, Yuen Long
Tel: (852) 2476 7698 Fax: (852) 2476 9286

澳門分店
澳門沙梨頭海邊街 179 號地舖
G/F, No. 179 Rua Da Ribeira Do Patane, Macau
Tel: (853) 2825 2705

維修部
(852) 2718 3310
m.d@luenpun.com.hk

(852) 2718 1817
(852) 5546 7307
info@luenpun.com.hk
macau@luenpun.com

聯品

www.luenpun.com.hk

PC1906.05